LISY OD 200 KG DO 80 T

ruční /
pneumatické /
hydro-pneumatické /
mechanické /
úderové /

Efektivní **řešení** pro náročné **aplikace**

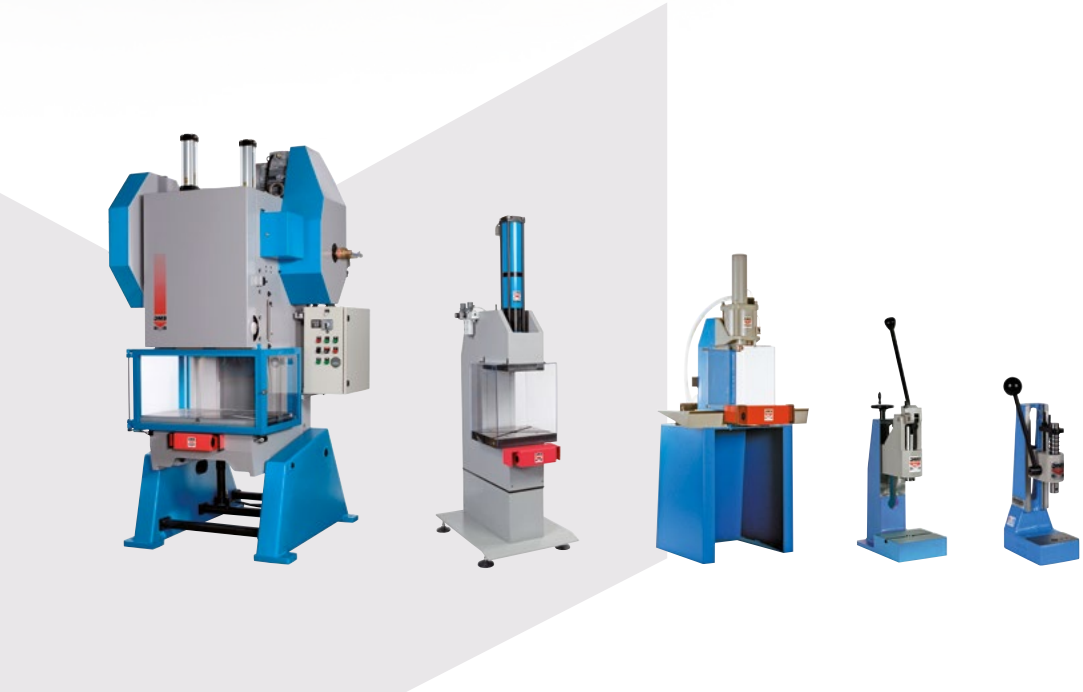

EMG PRESSES

EMG je přítomná na 5 kontinentech prostřednictvím vybraných distributorů, výrobců nebo prodejců, kteří jsou v příslušných lokalitách pověstní svými zkušenostmi a vysokou kvalitou poskytovaných služeb.

založeno v roce
1973

45
zaměstnanců

EMG PRESSES

9000
prodaných stojů

8
obrat v milionech €

50
distributorů celosvětově

Každý zákazník a partner společnosti EMG po celém světě benefituje z vybavení a služeb nabízených společností s unikátním know-how a z dlouhé průmyslové tradice a neustálého výzkumu a vývoje.

La FRENCH FAB

ISO 9001
již 20 let

99,4 % odpadů recyklováno

SHRNUTÍ

Ruční hřebenové lisy
od 200 do 5 000kg
Strany 4 do 13 /

Ruční pákové lisy
od 500 do 2 000kg
Strany 14 do 19 /

Pneumatické lisy
od 360 do 6 000kg
Strany 22 do 29 /

Úderové lisy
od 600 do 6 000kg
Strany 30 do 33 /

Hydro-pneumatické lisy
od 7 do 100tun
Strany 34 do 39 /

Mechanické lisy
od 6 do 80tun
Strany 40 do 52 /

Značka, která exceluje v produktivitě

Společnost EMG si svou reputaci vybudovala díky tomu, že skloubila design s výkonem a mistrovským ovládnutím technologie. To vše je podpořeno efektivní distribuční sítí v souladu s potřebami průmyslových podniků.

Díky strategii orientované na kvalitu a na aktivní výzkum užitných vlastností jsou zařízení EMG zárukou konkurenceschopnosti, spolehlivosti a dlouhé životnosti, tedy klíčových hodnot, pokud jde o produktivitu podniků v mnoha odvětvích:

- Výroba šperků a hodin,
- Výroba brýlí,
- Elektrické přístroje,
- Výroba automobilů,
- Spotřební elektronika, hračky,
- Zámečnictví…

Výrobce výkonných technologií již 60 let

EMG, výrobce s uznávaným know-how, je rodinná firma, která za 3 generace vyvinula širokou řadu výrobků a služeb oceňovaných výrobci po celém světě.

"Argumenty těžké váhy" u provedení ve standardu i na zakázku

Provádění nejrůznějších úkonů je hračkou u každého modelu díky rezervě ve výkonu a velmi přesné montáži.

Výkon se snoubí s dovednostmi

Výrobní dílny umožňují integrovanou produkci od A do Z, zajištěnou multi-oborovým týmem, který ovládá všechny fáze výroby, od návrhu až po složité operace z obecné mechaniky a přesné montáže, přes nejrůznější operace obrábění: frézování, soustružení, broušení rovných i válcových ploch.

EMG zajišťuje také tepelné zpracování či povrchové úpravy, mechanické sváření s obráběním či lakování.

Tažení /

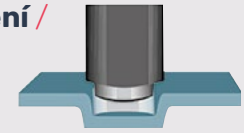

Vysekávání /

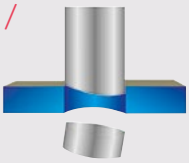

Nýtování /

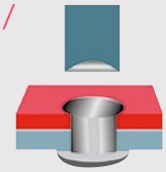

Ohýbání /

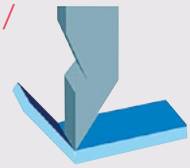

Lisování /

Značení /

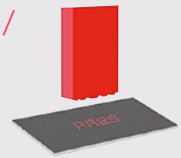

Spojování /

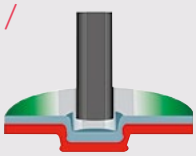

Zkušební prostory EMG pro vaše vzorky

EMG zákazníkům ve své centrále nabízí showroom a zkušební laboratoř přidruženou k výrobní dílně, umožňující práci a manipulaci se všemi našimi modely.

Právě v tomto oddělení se každý týden provádí na lisech všechny zkoušky se vzorky, které nám poskytli stávající i potenciální zákazníci.

EN VIDÉO

Ruční hřebenové lisy

od 200 do 5 000kg

Síla uvolňovaná v závislosti na tlaku působícím na rameno páky

HREBENOVÝ LIS	2HR	3HR	4HR 4HRLP	4HR C-MAX	14HR	18HR	50HR 50HRLP	50HR LPTR
Statická síla působící na páku v kg	Síla uvolňovaná lisem v ose posuvu v kg							
5	35	60	90	90	110	190	350	350
10	75	120	180	180	220	380	700	700
15	110	180	270	270	330	570	1050	1050
20	150	240	360	360	440	760	1400	1400
25	185	300	450	450	550	950	1750	1750
Maximální přípustný tlak lisu	200	400	600	600	1400	1800	5000	5000

Ruční hřebenové lisy
od 200 do 600kg

Hřebenové lisy
2HR - 3HR - 4HR - 4HRLP - 4HR C-MAX

Síla je lineární a konstantní po celé dráze v závislosti na síle vykonávané na páku.

Tyto lisy jsou robustní, přesné, flexibilní a ergonomické. Často se používají pro operace montáže, spojování kroužků nebo ložisek, u malých zakřivení, při různých operacích zalisování, atd…

• Vybroušená posuvná část znehybněná v rotaci, zajišťující dlouhou životnost a přesnost.

• Automatický zdvih posuvné části pomocí pružiny (nastavitelné napětí, kromě 2HR).

• Rychlé a spolehlivé nastavení světlé výšky.

• Přesné nastavení dolní úvratě mechanickým dorazem, zajišťující opakovatelnost cyklu.

• Nastavení výchozí polohy páky za účelem optimalizování ergonomie lisu.

• Podstavec a hlava ze slitiny FGL 250, zajišťující robustnost a tuhost.

• Příprava pro upnutí na stojan.

• Bezúdržbové, bez mazání.

• Lak: Rám blankytně modrá RAL 5015
Hlava platinově šedá RAL 7036.

TECHNICKÉ ÚDAJE

	2HR	3HR	4HR	4HRLP	4HR C-MAX
Síla (kg)	200	400	600	600	600
Pracovní zdvih (mm)	0 ▸ 50	0 ▸ 80	0 ▸ 100	0 ▸ 100	0 ▸ 100
Nastavitelná světlá výška (mm)	54 ▸ 200	35 ▸ 270	46 ▸ 280	30 ▸ 400	95 ▸ 305
Hloubka C-profilu (mm)	72	80	95	155	350
Úhel rotace na mm posuvu	4°58	4°02	3°37	3°37	3°37
Vrtání posuvné části (mm)	10H7 x 24	16H7 x 26	16H7 x 26	16H7 x 26	Ø16H7 x 26
Otvor stolu (mm)	14H7	14H7	14H7	14H7	14H7
Stůl (mm)	100 x 70	130 x 120	160 x 145	210 x 220	250 x 250
Hmotnost (kg)	8	17	24	38	95

Ruční hřebenové lisy
od 200 do 600kg

2HR

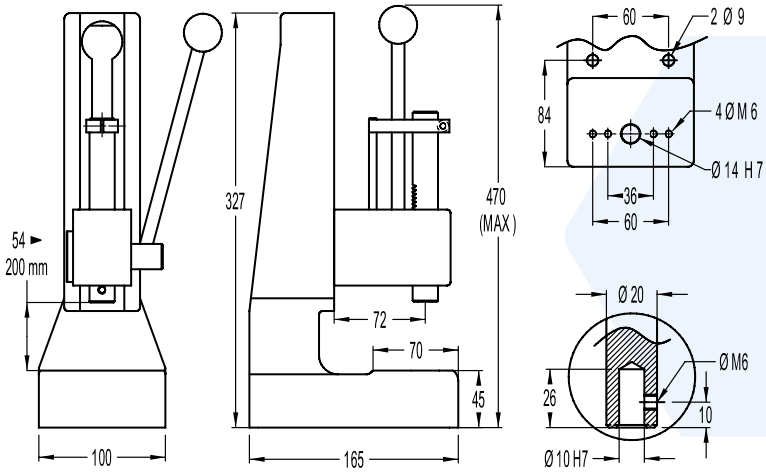

3HR

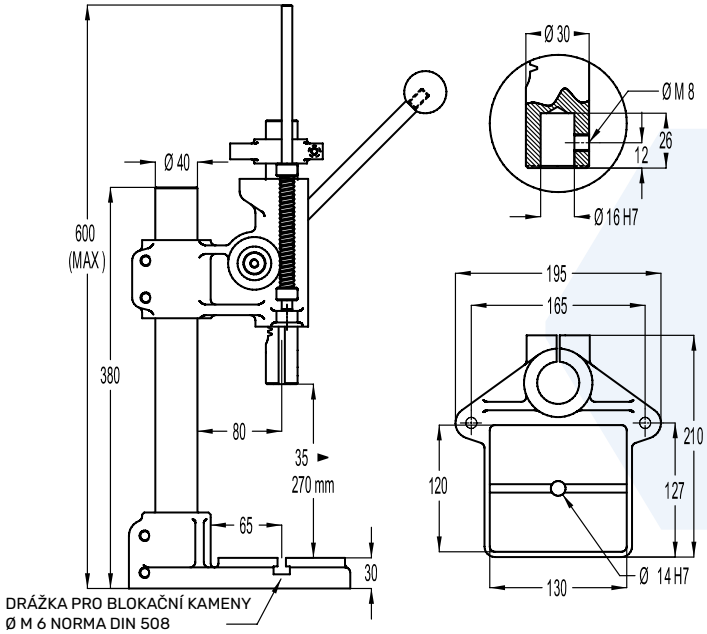

4HR

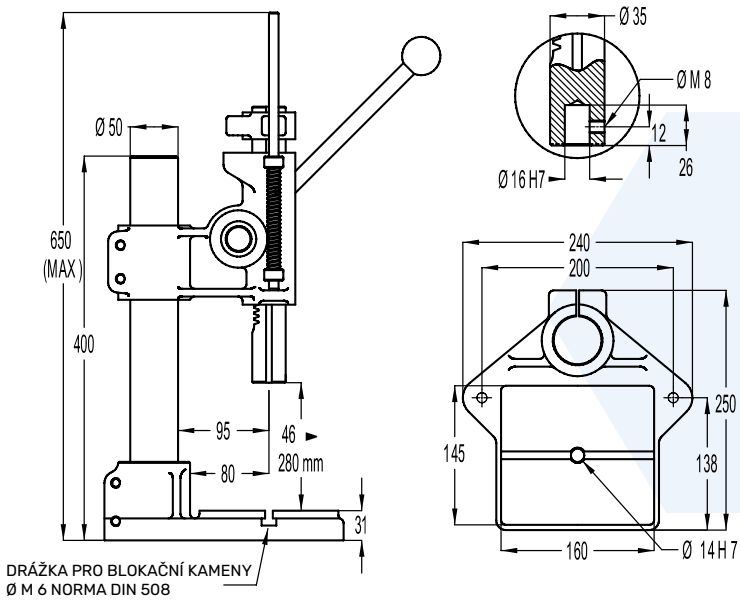

Ruční hřebenové lisy
od 200 do 600kg

4HRLP

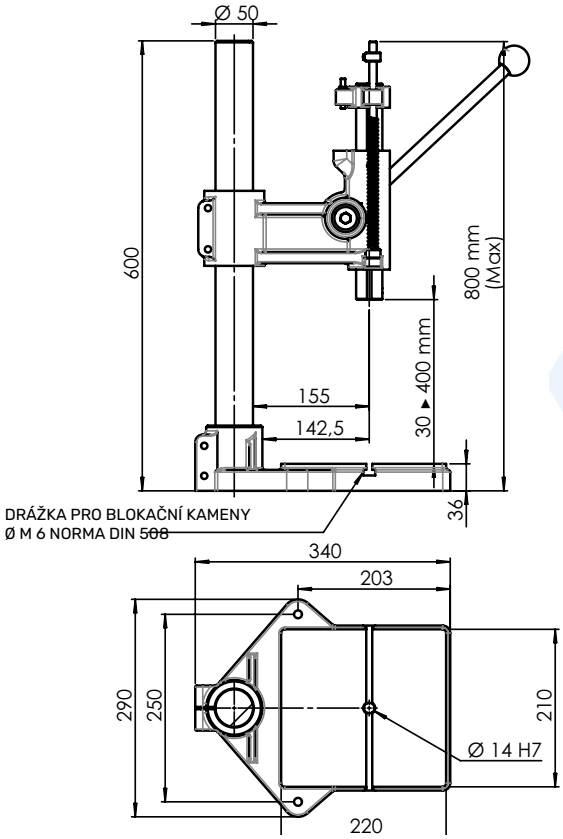

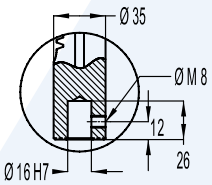

4HR C-MAX

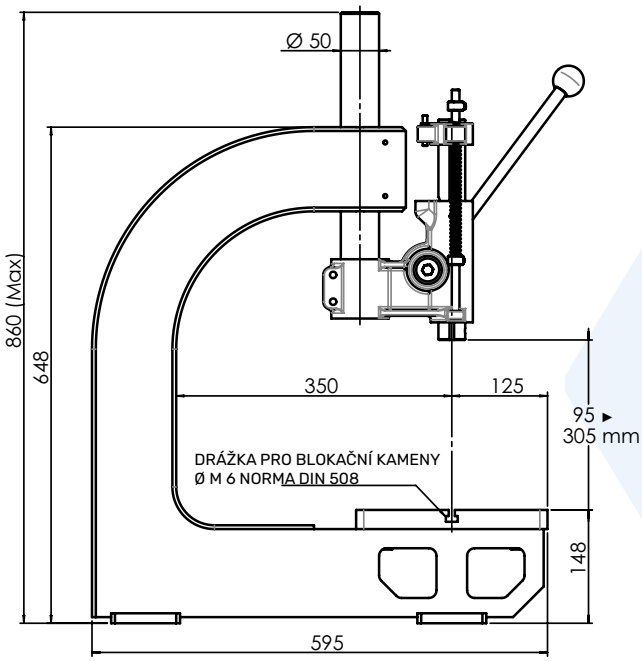

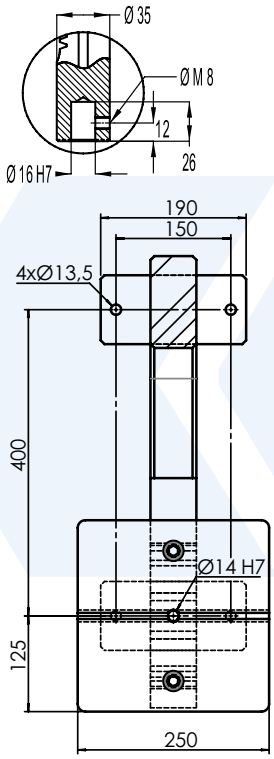

Volitelná výbava

POČÍTADLO

Volitelné 5-ti místné počítadlo s nulováním.

UPÍNACÍ KLEŠTINA

Držák kleštiny s kleštinou ER25 pro čep Ø1,5 až Ø16 mm (Ø dle volby).

MIKROMETRICKÉ NASTAVENÍ SPODNÍ ÚVRATĚ

Systém nastavení spodní úvratě, se stupnicí po 0,02mm

VRATIDLO: ZDVIH + 100 MM, ZVÝŠENÁ SVĚTLÁ VÝŠKA

Pro dílce větších rozměrů lze zvýšit zdvih o 100 mm (u modelu 4HR), vyměnit sloupek pro zvýšení světlé výšky a nahradit páku 3-ramenným vratidlem.

Lis 4HR se zdvihem 200mm, světlou výškou +600mm a 3-ramenným vratidlem.

KONTROLA KVALITY SILOVÝMI A/NEBO POHYBOVÝMI ČIDLY

EMG nabízí všechny způsoby ovládání síly a/nebo posuvu díky použití silových a pohybových čidel, která lze uzpůsobit dle potřeby, pro 100% kontrolu nad dílci.

Viz strany 20-21

BLOKACE ZPĚTNÉHO POHYBU

Systém blokace zpětného pohybu: znemožňuje zvedání páky dokud není dosaženo konce posuvu (zaručuje úplné provedení a opakovatelnost operace).

Pracovní zdvih: od 0 do 88 mm.

BLOKAČNÍ KAMENY

Sada 2 blokačních kamenů k upnutí nástrojů do T drážek.

Doplňující volitelná výbava ///

- Na žádost: speciální vrtání, pouze hlava.
- Speciální lak RAL.
- Znehybnění hlavy v rotaci na sloupku.
- Zablokování lisu v poloze a uvolnění pákou.
- Zvláštní provedení na žádost (modifikace lisu, nástroje a přípravky).

Viz strany 48 do 51

Ruční hřebenové lisy
HYGIENICKÉ VERZE

Verze lisů zinkovaných/niklovaných

Laboratorní lis kompletně zinkovaný / niklovaný.

Tyto úpravy jsou nejčastěji používané v oblasti ochrany proti korozi. Využívají svých výjimečných vlastností k ochraně dílu proti vnějším vlivům.

Ideální pro použití lisu v prostředích typu „Solné mlhy“ nebo k zabránění znečištění laboratoře standardním lakováním a/ nebo mazáním našich strojů.

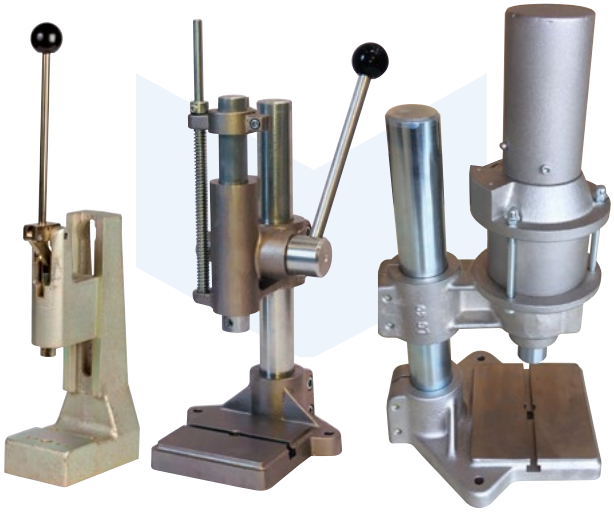

Lisy ve verzi nerez

Tyto speciální lisy jsou vyrobeny s velkou pečlivostí a mají vnější sváry očištěné, pasivované a jsou opatřeny vnějším leštěním.

Nerezová ocel je požadována průmyslovými podniky v potravinářském průmyslu, farmaceutickém, para-chemickém a kosmetickém průmyslu z důvodů zjevné hygieny. Výrobní prostředí podléhá opakovaným a silným čistícím opatřením, aby se zabránilo jakékoli kontaminaci.

Ruční hřebenové lisy s vysokou kapacitou od 1 400 do 5 000kg

Ruční hřebenové lisy s vysokou kapacitou

14HR - 18HR - 50HR - 50HRLP - 50HRLPTR

Výkon je lineární a konstantní v celém zdvihu v závislosti na síle působící na ovládací páku.

Tyto modely doplňují výrobní řadu hřebenových lisů. Mají pevnou konstrukci a díky pastorkům z vysoce kvalitní kalené oceli poskytují vysokou sílu po celé délce zdvihu.

Tyto modely se používají k operacím montáže, spojování a hlubokého zalisování, zejména u aplikací vyžadujících vysoký zdvih a/nebo velkou světlou výšku.

• Ovládání pomocí 3-ramenného vratidla nebo ručního kola.

• Vybroušená posuvná část znehybněná v rotaci, zajišťující dlouhou životnost a přesnost.

• Ozubené kolečko z kalené oceli.

• Rám ze slitiny nebo strojně svařované oceli, zajišťující robustnost a tuhost.

• Příprava pro upnutí na stojan.

• Otočný kruhový stůl.

• Údržba pomocí maznice.

• Lak blankytně modrá RAL 5015.

TECHNICKÉ ÚDAJE

	14HR	18HR	50HR	50HRLP	50HRLPTR
Síla (kg)	1 400	1 800	5 000	5 000	5 000
Pracovní zdvih (mm)	0 ▸ 420	0 ▸ 420	0 ▸ 530	270 ▸ 800	530
Světlá výška (mm)	420	420	530	800	415 ▸ 1015
Hloubka C-profilu (mm)	210	210	250	310	300
Úhel rotace na mm posuvu	3°	9°7	12°	12°	12°
Vrtání posuvné části (mm)	16H7 x 26	16H7 x 26	16H7 x 26	16H7 x 26	16H7 x 26
Stůl (mm)	240 x 200	240 x 200	210 x 250	250 x 360	250 x 360
Vyhloubení stolu (mm)	55 x 90	55 x 90	70 x 120	82 x 115	82 x 115
Ø otočného stolu	238	238	238	238	238
Hmotnost (kg)	45	50	145	145	210

Ruční hřebenové lisy s vysokou kapacitou od 1 400 do 5 000kg

14HR

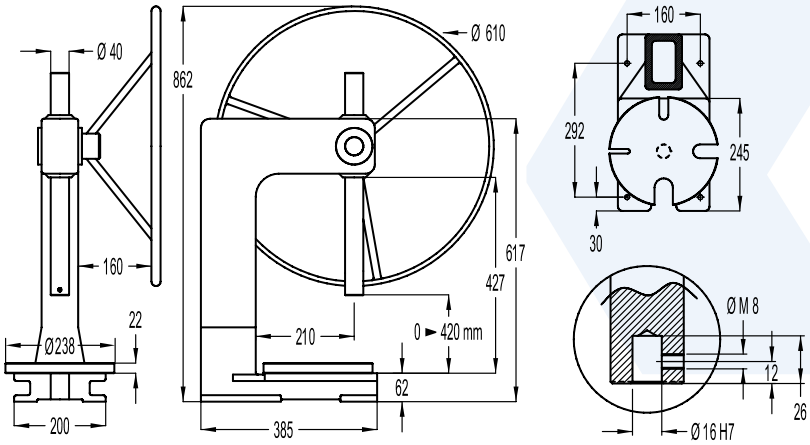

18HR

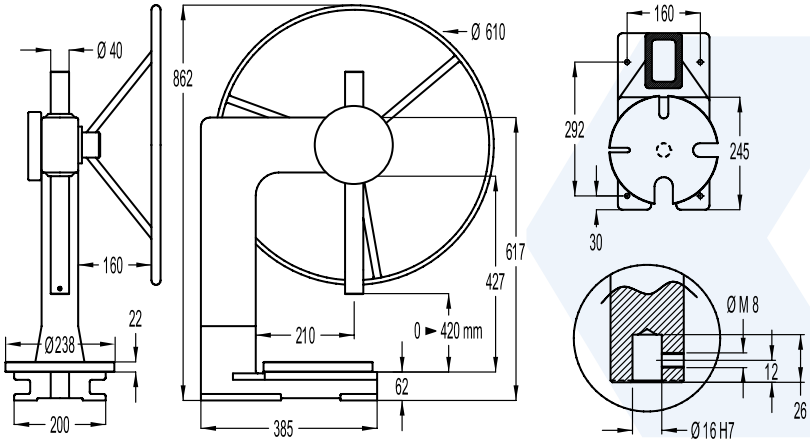

50HR

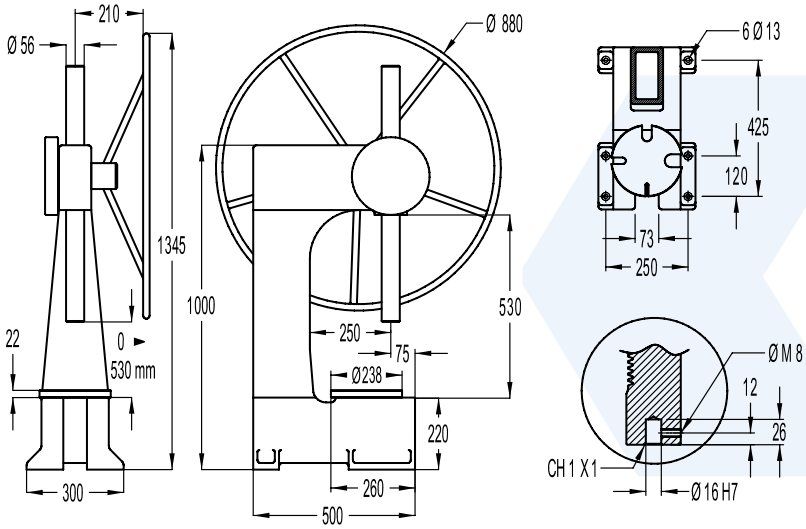

Ruční hřebenové lisy s vysokou kapacitou od 1 400 do 5 000kg

50HRLP

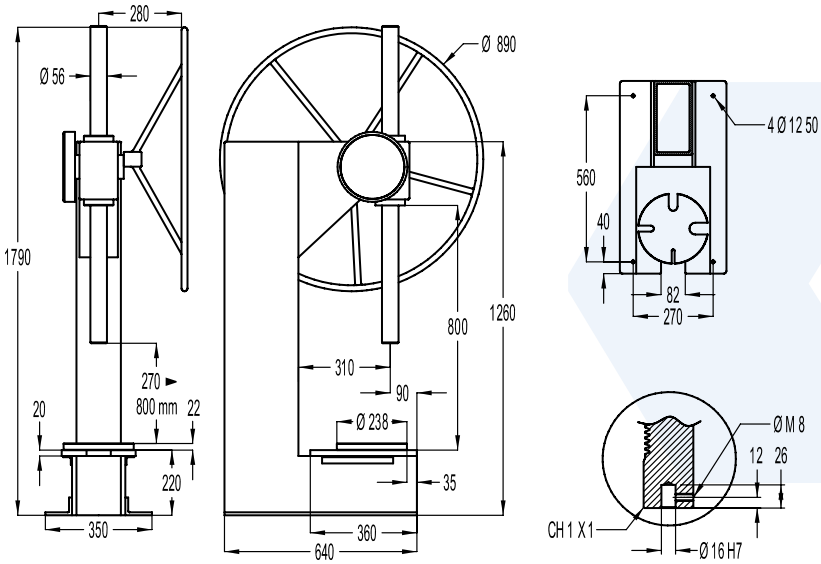

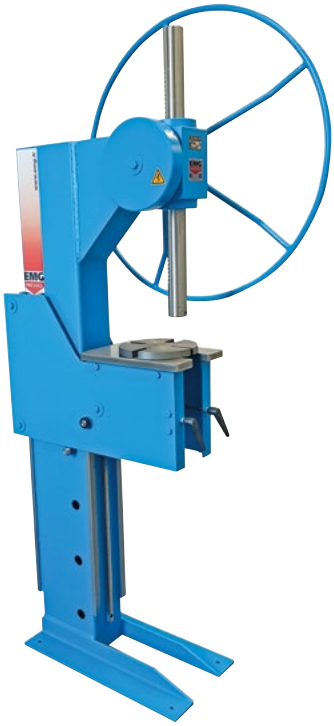

50HRLPTR

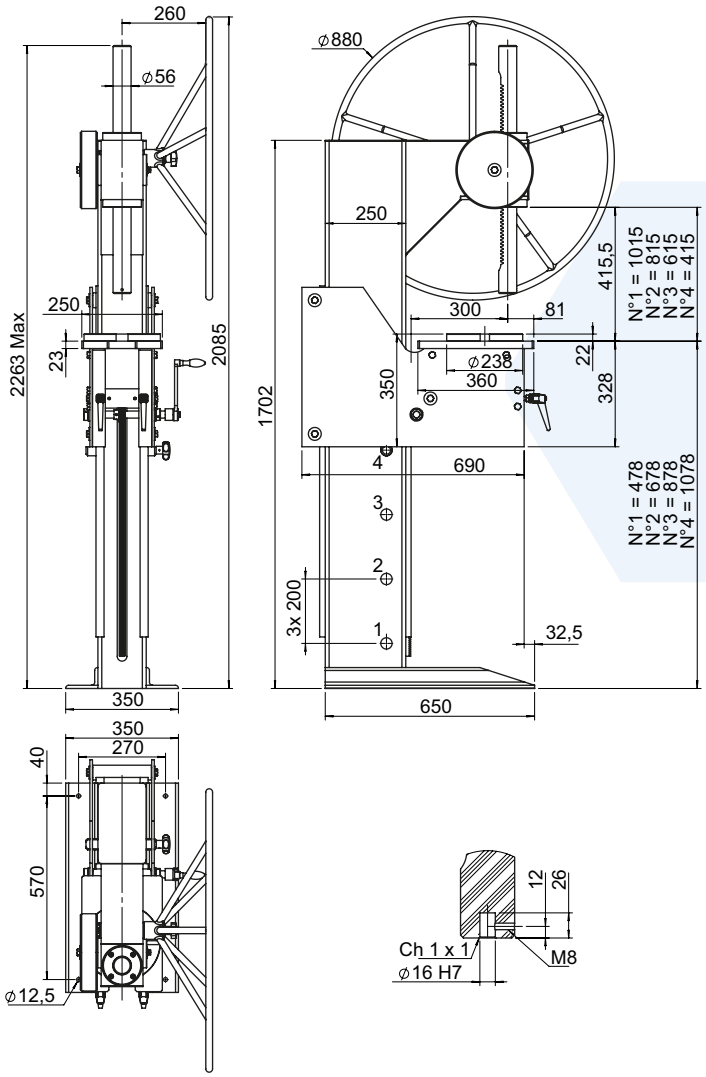

Volitelná výbava

STOJAN LISU 14HR NEBO 18HR

Stojan lisu pro modely 14HR a 18HR umožňuje vytvořit ergonomické pracoviště.

Jeho výška je 850 mm (stůl/podlaha) a velikost je 550 x 400 mm.

STOJAN LISU 50HR

Stojan lisu pro model 50HR umožňuje vytvořit ergonomické pracoviště.
Jeho výška je 690 mm (stůl/podlaha) a velikost je 650 x 500 mm.

OBJÍMKA PRO OMEZENÍ ZDVIHU

Objímka pro omezení zdvihu je mechanickým dorazem umožňujícím omezit zdvih.

Zvláštní provedení

LIS 50HR, SVĚTLÁ VÝŠKA 1 600MM SE SYSTÉMEM MULTIPLIKACE SÍLY NA VOLANTU

EMG nabízí speciální zařízení vyrobená na míru, dokonale přizpůsobená technickým požadavkům a produkčním omezením.

NA VIDEU

Ruční pákové lisy

od 500 do 2 000kg

Ruční pákové lisy

5HR - 7HR - 15HR - 20HR
7HR C-MAX - 15HR LP - 20HR LP

Maximální síly je dosaženo na konci dráhy posuvu v závislosti na síle vykonávané na páku.

Tyto lisy jsou robustní, přesné, flexibilní a ergonomické. Často se používají pro operace montáže, spojování kroužků nebo ložisek, u malých zakřivení, při různých operacích zalisování, atd…

- Vybroušená posuvná část znehybněná v rotaci, zajišťující dlouhou životnost a přesnost
- Automatické zvedání posuvné části díky pružině
- Rychlé a spolehlivé nastavení světlé výšky
- Přesné nastavení dolní úvratě mechanickým dorazem, zajišťující opakovatelnost cyklu
- Podstavec a hlava ze slitiny FGL 250, zajišťující robustnost a tuhost
- Bezúdržbové, bez mazání
- Příprava pro upnutí na stojan
- Lak: Rám blankytně modrá RAL 5015 – Hlava platinově šedá RAL 7036.

Ruční pákové lisy
od 500 do 2 000kg

TECHNICKÉ ÚDAJE

	5HR	7HR	15HR	20HR
Síla (kg)	500	700	1 500	2 000
Pracovní zdvih (mm)	50	40	30 / 60	60
Nastavitelná světlá výška (mm)	42 ▸ 185	35 ▸ 260	60 ▸ 250	120 ▸ 280
Hloubka C-profilu (mm)	72	95	102	130
Vrtání posuvné části (mm)	10H7x24	16H7x26	16H7x26	16H7x26
Otvor stolu	14H7	14H7	32H7	32H7
Stůl (mm)	100x70	160x145	200x180	220x200
Maximální úhel otočení páky	90°	90°	90°	90°
Hmotnost (kg)	9	25	32	65

Ruční pákové lisy s vysokou kapacitou
od 700 do 2 000kg

TECHNICKÉ ÚDAJE

	7HR C-MAX	15HRLP	20HRLP
Síla (kg)	700	1 500	2 000
Pracovní zdvih (mm)	40	30 / 60	60
Nastavitelná světlá výška (mm)	80 ▸ 270	220 ▸ 280	230 ▸ 290
Hloubka C-profilu (mm)	350	220	250
Vrtání posuvné části (mm)	16H7 x 26	16H7 x 26	16H7 x 26
Otvor stolu	14H7	32H7	32H7
Stůl (mm)	250 x 250	200 x 250	200 x 300
Maximální úhel otočení páky	90°	90°	90°
Hmotnost (kg)	95	55	70

Ruční pákové lisy s vysokou kapacitou od 700 do 2 000kg

5HR

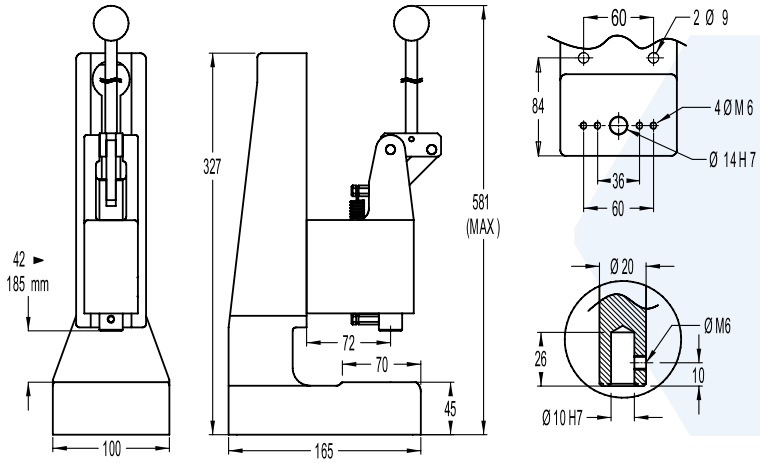

7HR

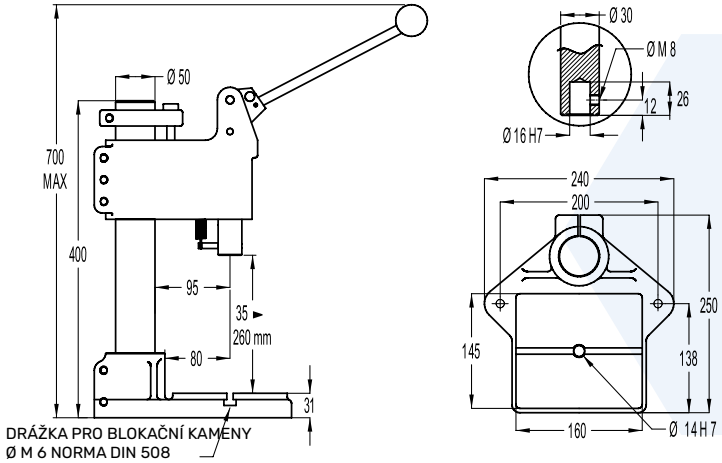

15HR

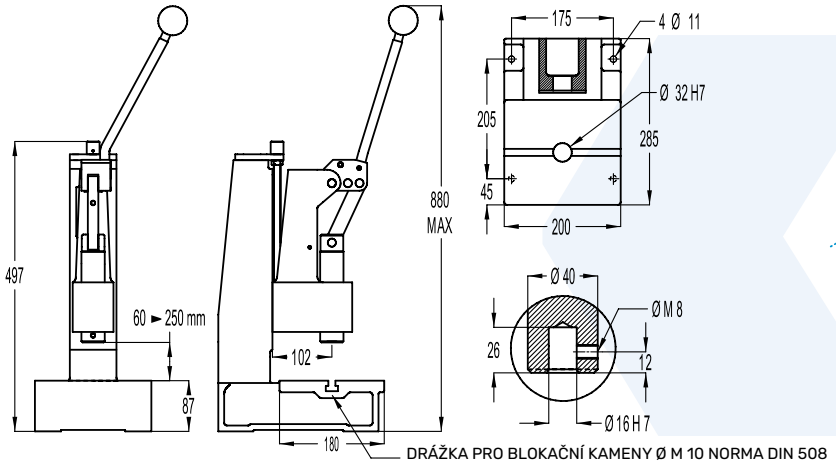

20HR

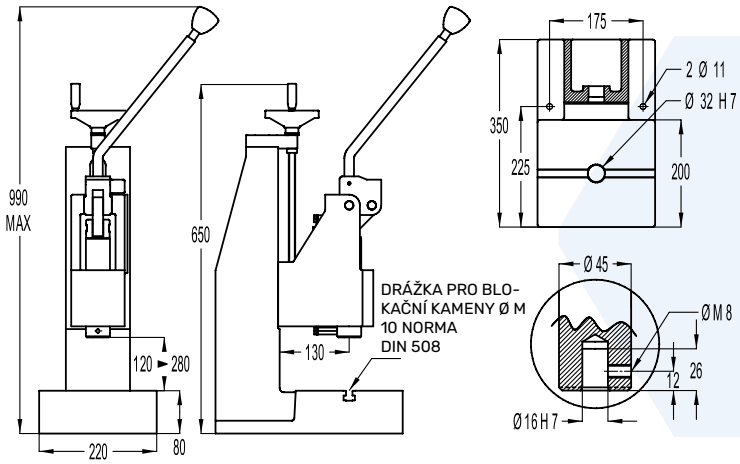

Ruční pákové lisy s vysokou kapacitou od 700 do 2 000kg

7HR C-MAX

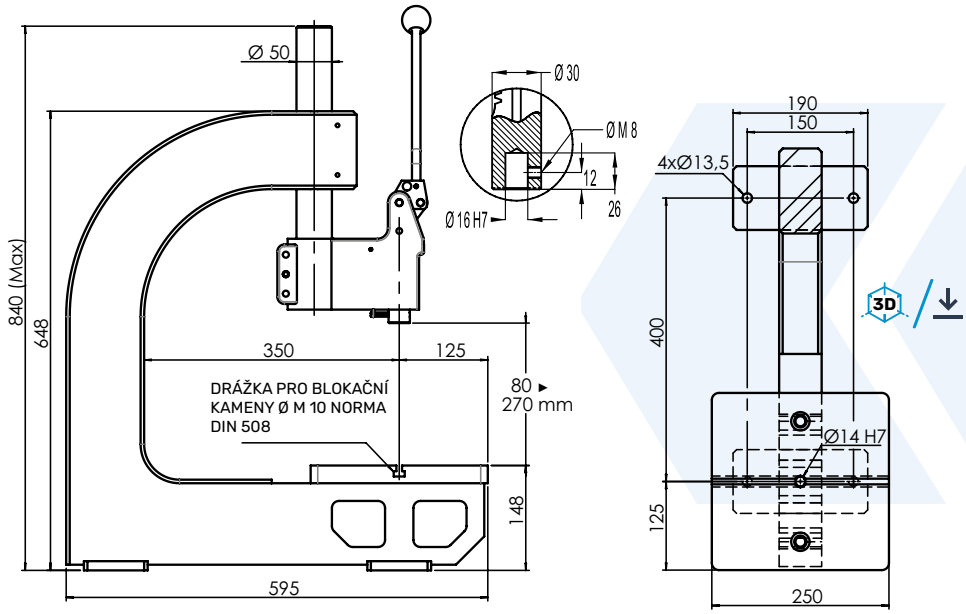

15HRLP

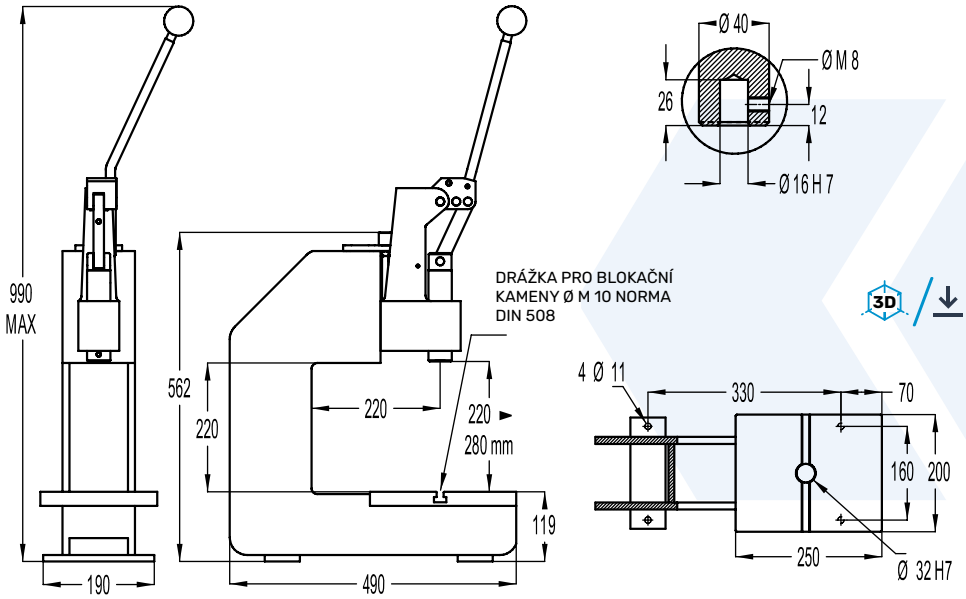

20HRLP

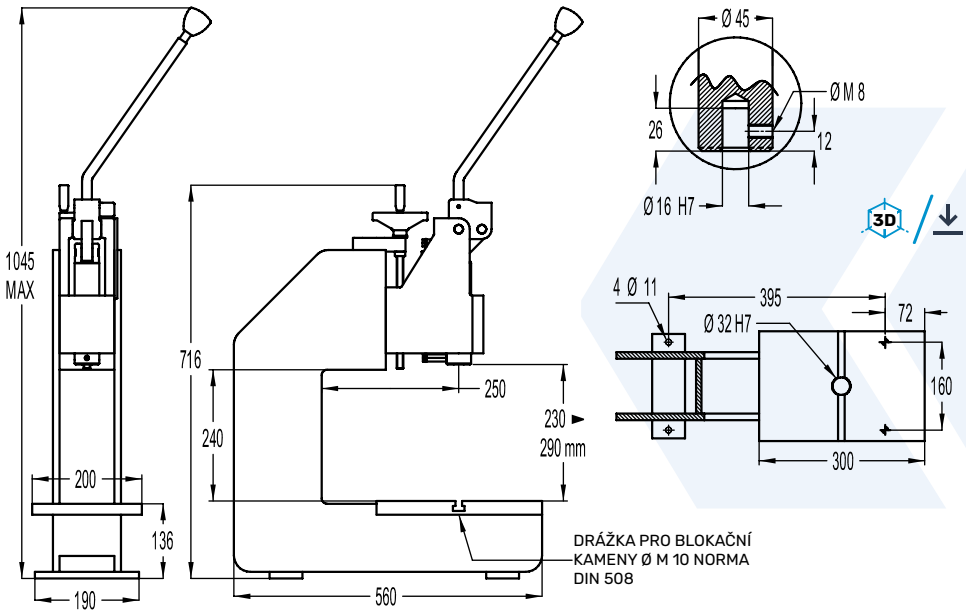

Ruční pákové lisy

Síla, kterou lis působí při síle 20 kg vyvíjené uprostřed kulového držadla kolmo na páku lisu.

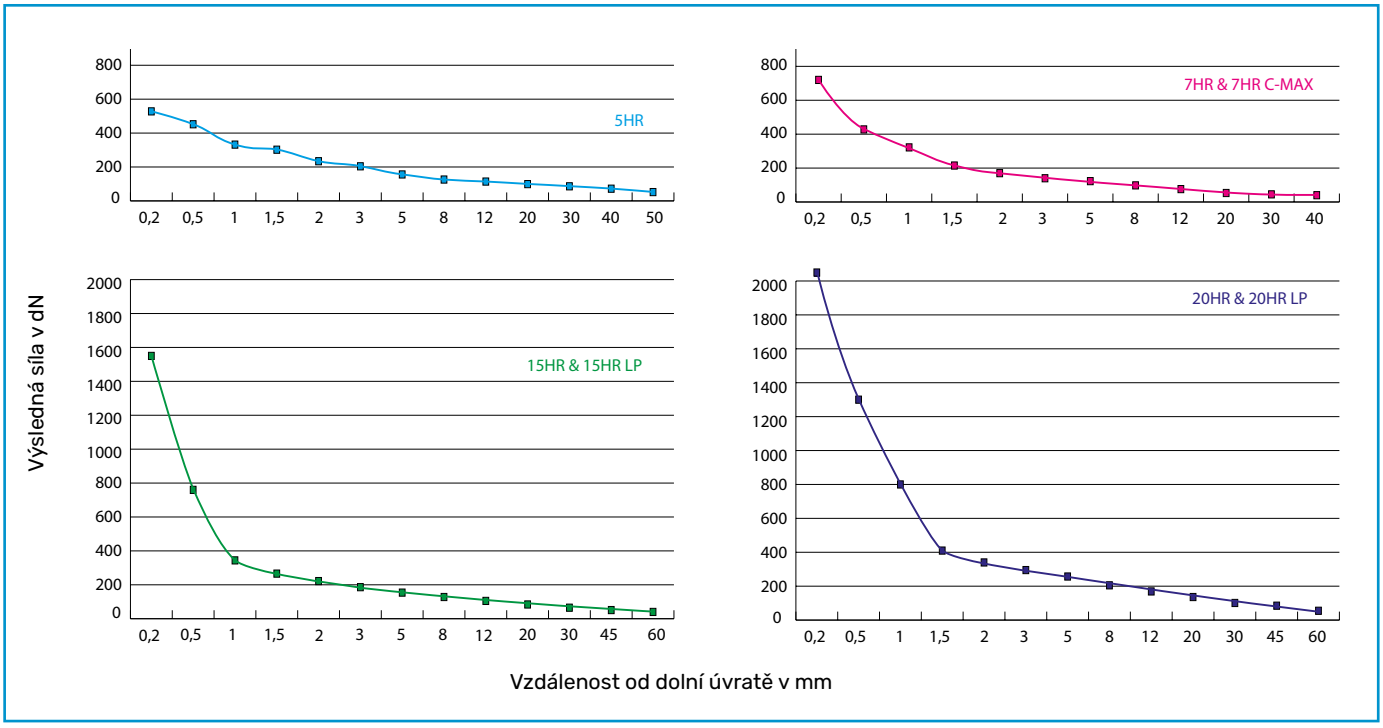

CFAO

3D modely našich manuálních a pneumatických lisů jsou k dispozici online pro snadné začlenění našich lisů do vašich projektů,nástrojů, zařízení a ergonomie pracoviště.

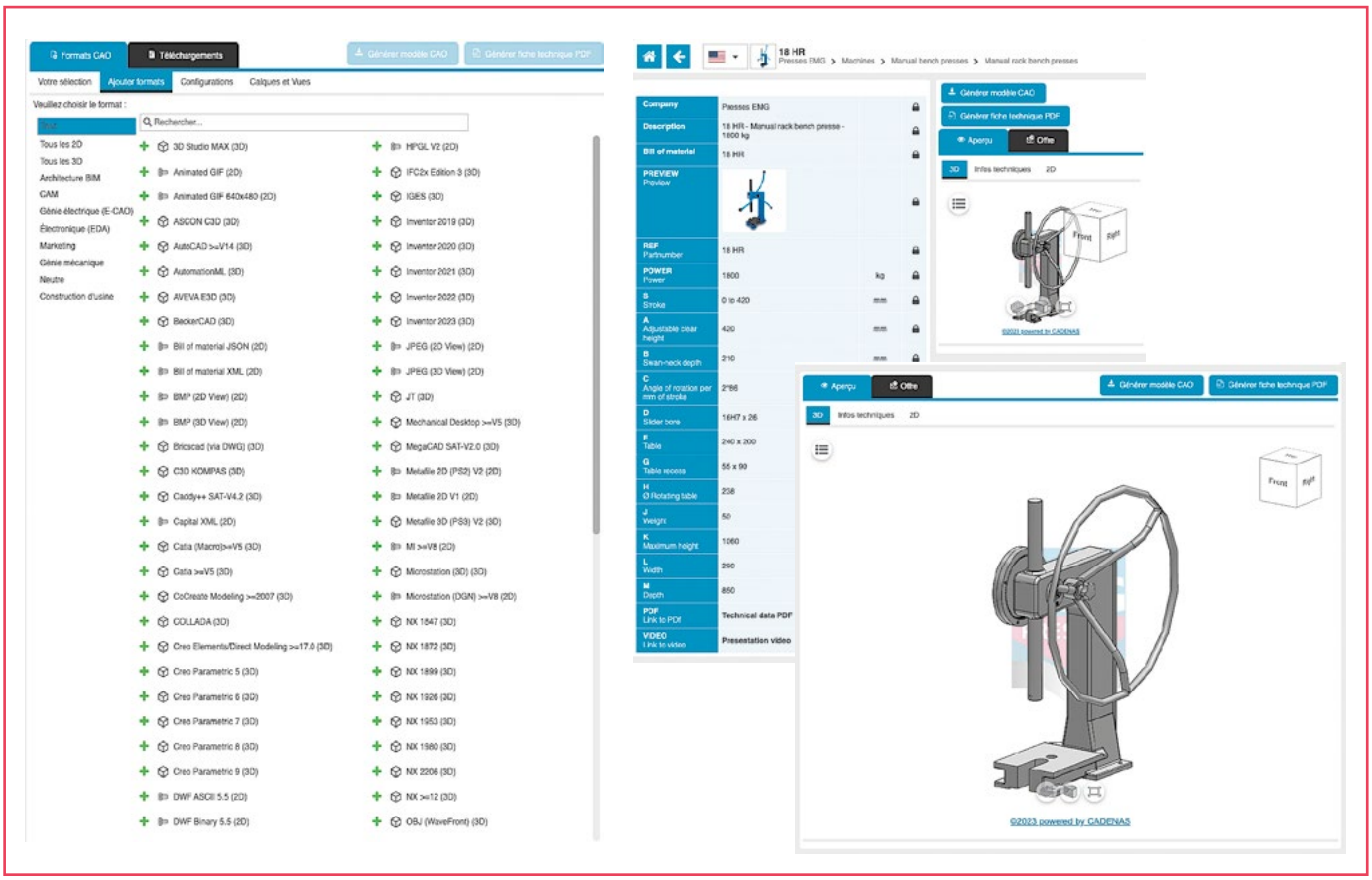

Volitelná výbava

POČÍTADLO

Volitelné 5-ti místné počítadlo s nulováním.

MIKROMETRICKÉ NASTAVENÍ SPODNÍ ÚVRATĚ

Systém nastavení spodní úvratě, se stupnicí po 0,02mm

KONTROLA KVALITY SILOVÝMI A/NEBO POHYBOVÝMI ČIDLY

EMG nabízí všechny způsoby ovládání síly a/nebo posuvu díky použití silových a pohybových čidel, která lze uzpůsobit dle potřeby, pro 100% kontrolu nad dílci.

Viz strany 20-21

BLOKAČNÍ KAMENY

Sada 2 blokačních kamenů k upnutí nástrojů do T drážek.

UPÍNACÍ KLEŠTINA

Držák kleštiny s kleštinou ER25 pro čep Ø1,5 až Ø16 mm (Ø dle volby).

BLOKACE ZPĚTNÉHO POHYBU

Systém blokace zpětného pohybu: znemožňuje zvedání páky dokud není dosaženo konce posuvu (zaručuje úplné provedení a opakovatelnost operace).

LIS V POZINKOVANÉ/PONIKLOVANÉ VERZI LISY VE VERZI NEREZ *VIZ STRANA 9*

Doplňující volitelná výbava ///

- Na žádost: speciální vrtání, pouze hlava.
- Speciální lak RAL.
- U modelu 7HR: Znehybnění hlavy v rotaci na sloupku.
- Zvláštní provedení na žádost (modifikace lisu, nástroje a přípravky).

Viz strany 48 do 51

Kontrola procesu
na ručních a pneumatických lisech

EMG nabízí všechny typy řízení razicí síly a/nebo posuvu díky řešením na bázi tlakových a polohových čidel, poskytujícím 100% kontrolu nad dílci. Kvalita je zaručena díky dohledu průmyslových prostředků:

- **Stálá kontrola kvality**
- **Zvládnutí výrobních postupů**
- **Úplná zpětná sledovatelnost**
- **Monitoring výroby**

Zajištění kvality spočívá ve stálé kontrole postupů. Lisy EMG, vybavené čidly síly a/nebo pohybovými čidly umožňují výstup shodných dílců již ve stádiu výroby.

Pokud nejsou dosaženy požadované parametry, detekce vad je okamžitá, monitorovací jednotka odesílá „OK“ nebo „NOK“ na grafický displej, zvukový signál nebo zablokuje dílec na místě.

Tento signál operátorovi umožní okamžitě izolovat vadný kus.

Informace jsou ukládány v řídící jednotce a lze je exportovat do PC za účelem analýzy, statistiky nebo archivování.

TABULKA CHARAKTERISTIK

Nabídka řešení EMG	Řešení 1	Řešení 2	Řešení 3
Funkce			
Kontrola síly	☺	☺	☺
Kontrola zdvihu		☺	☺
Režim minimálního-maximálního prahu	☺	☺	☺
Režim prahu "pass" nebo "no pass"			☺
Smajlík OK / NOK nebo pruhový graf	☺	☺	☺
Bzučák	☺	☺	☺
Zobrazení křivek průběhu			☺
Síla v závislosti na čase			☺
Průběhové okno			☺
Křivky obálky			☺
Okamžité hodnoty	☺	☺	☺
Počet měření/s	4000	4000	4000
Počet uložitelných programů	1	6	96
Monitor			
Display	dotykový 5"	dotykový 5"	dotykový 5"
Rozlišení (pixels)	800*480	800*480	800*480
Funkce plug and play (TEDS)	☺	☺	☺
Vstupní síla na tenzometrické křivce	☺	☺	☺
Vstup síla +/- 10V DC		☺	☺
Vstup zdvih potenciometrický nebo +/-10V DC		☺	☺
Vstup zdvihu TTL (Heidenhain)		☺	☺
Výstup USB emulace klávesnice	☺	☺	☺
Vstup USB (klíč, čtečka QR)		☺	☺
Výstup Ethernet			☺
Hodiny s baterií		☺	☺
Sekvenční mód			☺
Vstupy/Výstupy na externím modulu	opce	opce	opce

Kontrola procesu
na ručních a pneumatických lisech

• **V nabídce jsou k dispozici tři standardní řešení.**

• **V závislosti na potřebách zákazníků lze navrhnout specifická řešení**

Řešení 1
Síla + práh mini / maxi

Řešení 1 umožňuje vyhodnocovat sílu okamžitě nebo nastavit minimální a maximální hodnotu. Zobrazuje se zelený nebo červený smajlík nebo sloupový graf, spolu s bzučákem, což indikuje správný průběh cyklu lisu. Jsou také k dispozici maximální hodnoty naměřené síly.

Řešení 2
Síla + zdvih práh mini / maxi

Řešení 2 umožňuje okamžité vyhodnocení síly a vzdálenosti nebo nastavení minimální a maximální hodnoty a vzdálenosti. Zobrazuje se zelený nebo červený smajlík nebo sloupcový graf, spolu s bzučákem, což indikuje správný průběh cyklu lisu. Jsou také k dispozici maximální hodnoty naměřené síly a vzdálenosti.

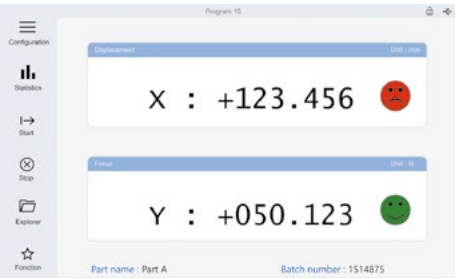

Řešení 3
Síla + zdvih + křivky

Řešení 3 umožňuje vyhodnotit sílu a zdvih nastavením limitů, oken nebo obálkových křivek. Hodnotící křivka se okamžitě zobrazí na obrazovce. Zelený nebo červený smajlík spolu s bzučákem ukáže správný průběh cyklu lisu.

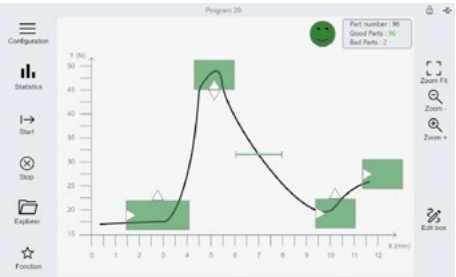

Snímač síly	
(NS) Nominální síla	2 kN -> 60 kN
Plug and play	☺
Přetížení (v % NS)	150%
Nedolisování (v % NS)	300%
Přesnost (v % NS)	0,25% < 5kN / 0,5% > 5kN
Výška snímače (mm)	ztráta světlé výšky ± 60mm
Třída ochrany	IP67
Fixace nástroje	Ø16H7 x 26mm
Snímač zdvihu	
Typ	Potenciometrický (jiný na zakázku)
Plug and play	☺
Zdvih	100 -> 500 mm
Přesnost (v % zdvihu)	±0.05 %
Životnost	100 x106 zdvihů
Třída ochrany	IP65

NA VIDEU

Pneumatické lisy

od 360 do 6 000kg

Pneumatické lisy

6PHR - 6PHR C-MAX - 8PHR - 1T
1T LP - 2T - 3T - 4,3 T - 2T LP
3T LP - 4,3T LP - 6T LP

Řada pneumatických lisů EMG doplňuje řadu ručních lisů a dokonale splňuje požadavky zákazníků na vyšší kadenci a/nebo sílu.

S krokovým nebo automatizovaným chodem, řada pneumatických lisů EMG se integruje do pracovišť nebo do výrobní linky, a přináší Ergonomii – Bezpečnost operátora – Spolehlivost procesu.

2 řady pneumatických lisů:
- Lisy dvojčinné s přímým tlakem od 360kg do 1t
- Lisy dvojčinné s nepřímým tlakem od 2t do 6t

Tyto lisy jsou robustní, přesné, flexibilní a ergonomické. Často se využívají k operacím montáže, spojování kroužků nebo ložisek, u malých zakřivení, při různých operacích zalisování, atd…

- Vybroušená posuvná část znehybněná v rotaci, zajišťující dlouhou životnost a přesnost
- Automatické zvedání válce při uvolnění ovládání
- Rychlé a spolehlivé nastavení, s aretací umožňující dosáhnout dokonalou opakovatelnost
- Přesné nastavení dolní úvratě mechanickým dorazem, zajišťující opakovatelnost cyklu
- Rám ze slitiny FGL 250 nebo strojně svařované oceli, zajišťující robustnost a tuhost
- Bezúdržbové, bez mazání
- Lak: Rám blankytně modrá RAL 5015 - Hlava platinově šedá RAL 7036

Všechny válce jsou vyrobeny v EMG a jejich odolnost je prokázána u tisíců uživatelů po celém světě. Posuvná část je z chromované oceli, vedená na kroužcích a znehybněná v rotaci pomocí klínku. Píst se v chromovaném válci hladce pohybuje a těsnění zajišťují dokonalou těsnost válce.

Síla našich lisů je uvedena při tlaku 6 bar a je proporcionálně nastavitelná při standardních 3 bar až 6 bar.

Např.: lis 6PHR dává sílu 360kg při 6 bar, a tedy 180kg při 3 bar, 240 kg při 4 bar a 300kg při 5 bar.

Lisy dvojčinné s přímým tlakem
od 360 do 700kg

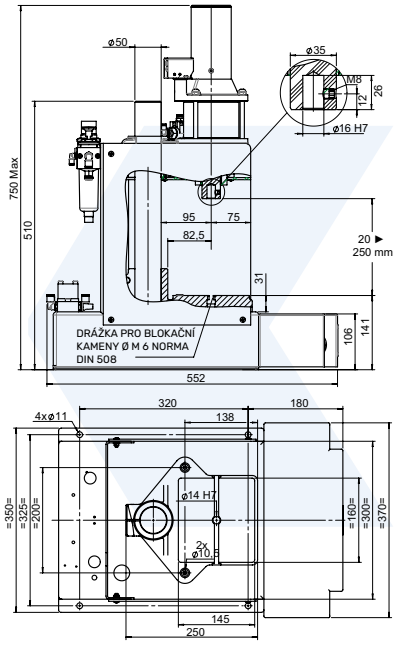

6PHR

3D / ⬇

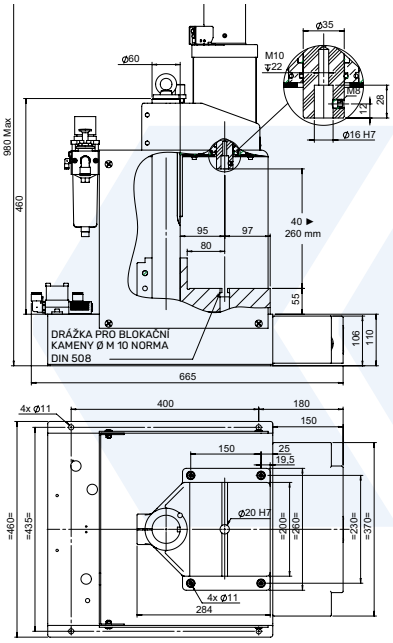

8PHR

3D / ⬇

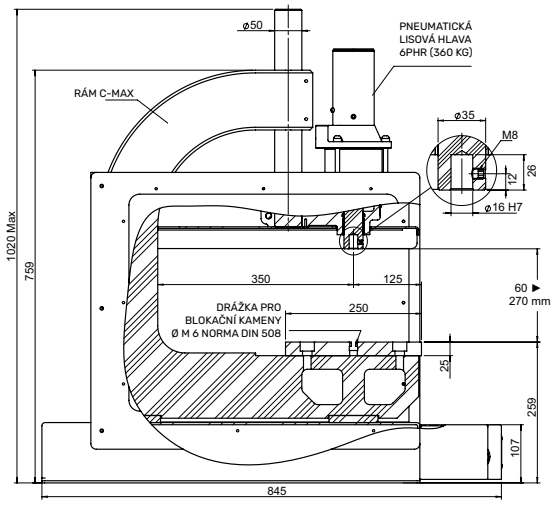

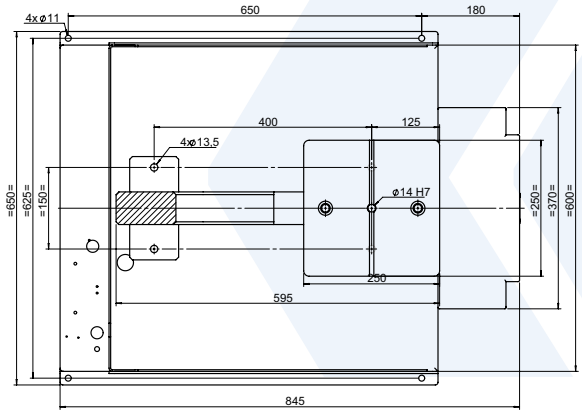

6PHR C-MAX

3D / ⬇

Seřízení zdvihu:

Zdvih našich lisů lze seřídit přesnou mechanickou maticí se stupnicí po 1/10 mm a s aretací zajišťující dokonalou opakovatelnost cyklu.

Pohled na mechanický doraz a na detekční čidlo pro časování spodní úvratě (volitelná výbava).

TECHNICKÉ ÚDAJE	6PHR	6PHR C-MAX	8PHR
Síla (kg)	360	360	700
Pracovní zdvih (mm)	0 ▸ 50	0 ▸ 50	0 ▸ 100
Nastavitelná světlá výška (mm)	20 ▸ 250	60 ▸ 270	40 ▸ 260
Hloubka C-profilu (mm)	95	350	95
Vrtání posuvné části (mm)	16H7 x 26	16H7 x 26	16H7 x 26
Otvor stolu	14H7	14H7	20H7
Stůl (mm)	160 x 145	250 x 250	200 x 170
Rychlost klesání (mm/s)	150	150	130
Spotřeba vzduchu (l.)	0,6	0,6	2,3
Hmotnost (kg)	25	95	50

Lisy dvojčinné s přímým tlakem
od 1t

1T

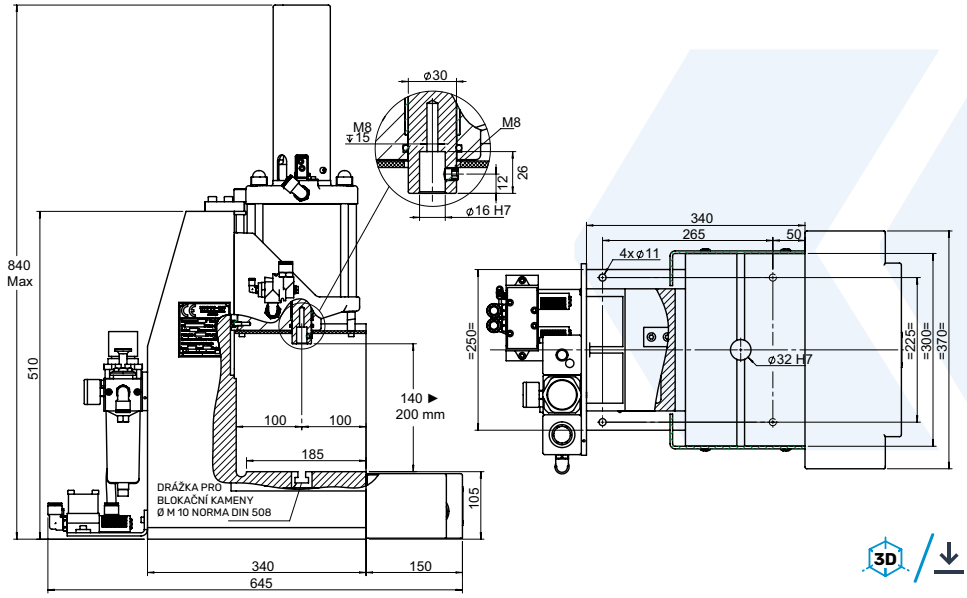

1T LP

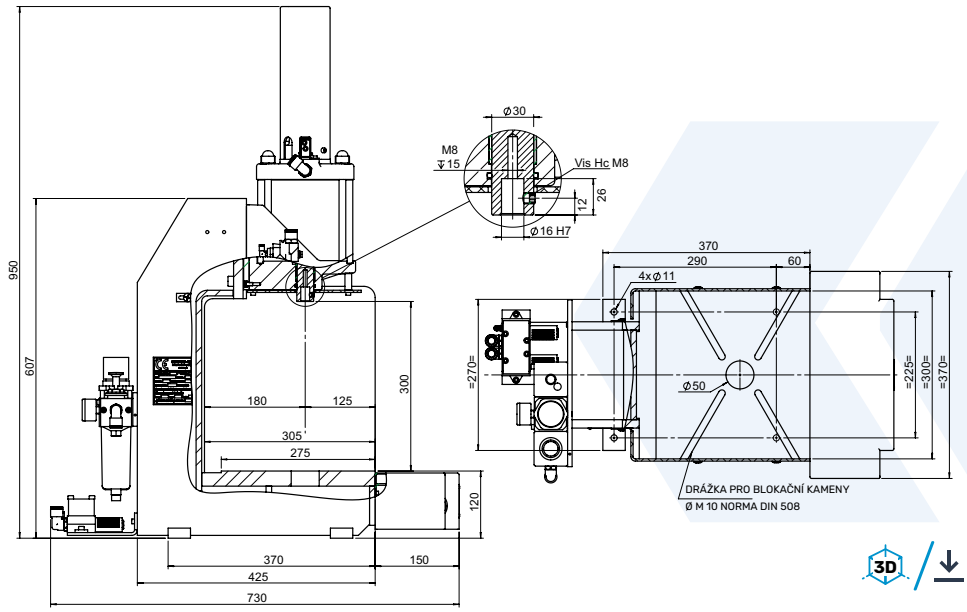

TECHNICKÉ ÚDAJE

	1T	1T LP	2T	3T	4,3T
Síla (kg)	1 000	1 000	2 000	3 000	4 300
Pracovní zdvih (mm)	0 ▸ 100	0 ▸ 100	0 ▸ 69	0 ▸ 54	0 ▸ 40
Nastavitelná světlá výška (mm)	140 ▸ 200	300	200	180	175
Hloubka C-profilu (mm)	100	180	110	110	110
Vrtání posuvné části (mm)	16H7 x 26	16H7 x 26	16H7 x 30	16H7 x 30	16H7 x 30
Otvor stolu	32H7	50H11	30	30	30
Stůl (mm)	300 x 185	300 x 275	305 x 190	305 x 190	305 x 190
Rychlost klesání (mm/s)	100	100	75	48	36
Spotřeba vzduchu (l.)	3,4	3,4	5,2	5,2	5,2
Hmotnost (kg)	125	150	150	150	150

Lisy dvojčinné s nepřímým tlakem
od 2 do 4,3t

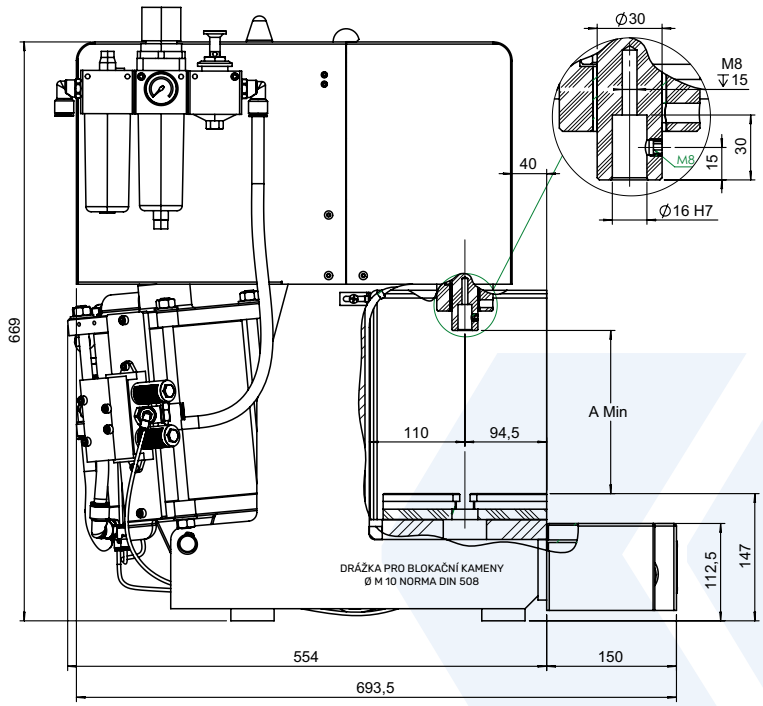

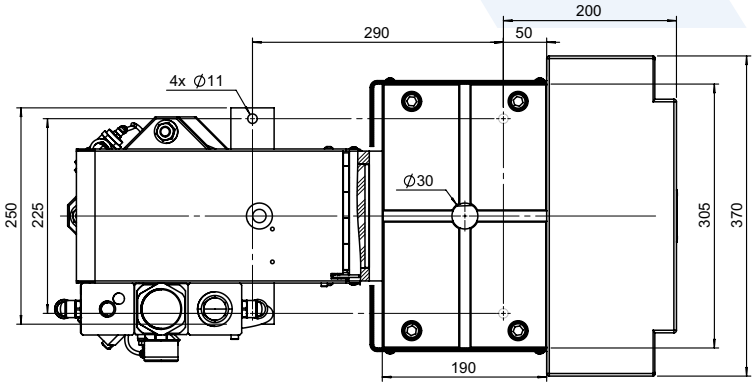

2T - 3T - 4,3T
(Podstavec pod lis - opce)

Seřízení zdvihu:

Zdvih našich lisů lze seřídit přesnou mechanickou maticí se stupnicí po 1/10 mm a s aretací zajišťující dokonalou opakovatelnost cyklu.

Pohled na mechanický doraz a na detekční čidlo pro časování spodní úvratě (volitelná výbava).

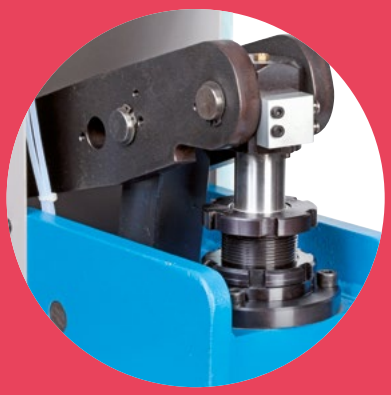

Lisy dvojčinné s nepřímým tlakem
od 2 do 6 t

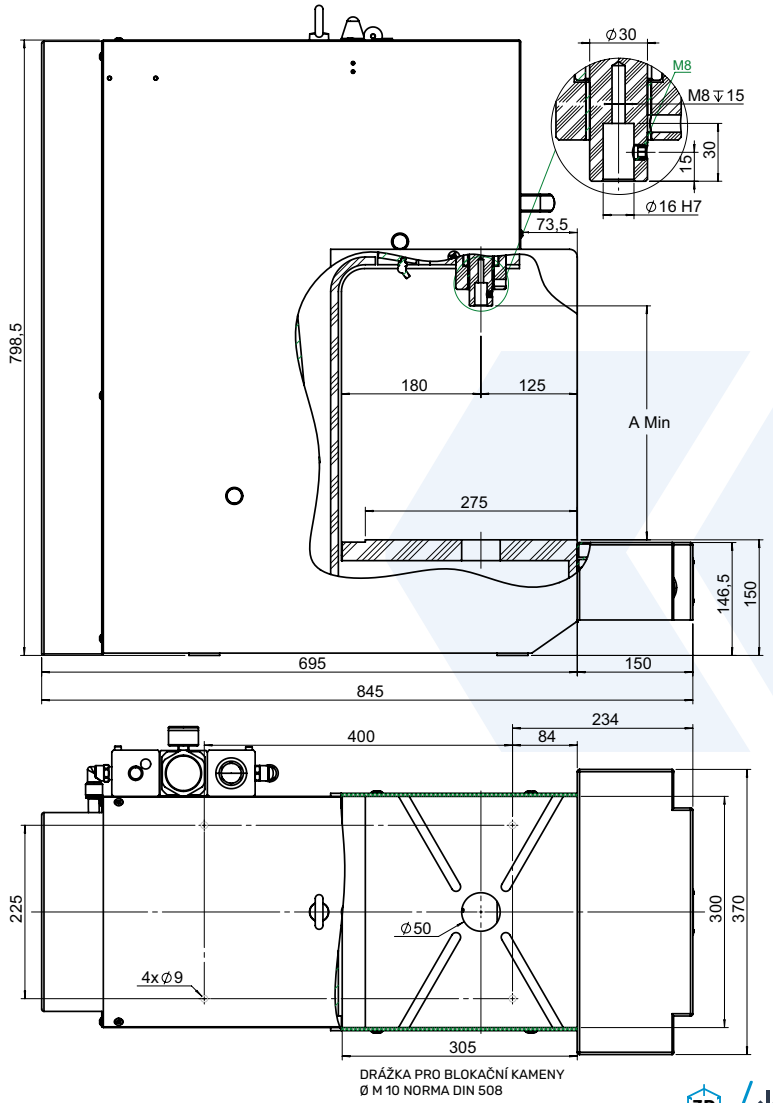

2T LP - 3T LP - 4,3T LP - 6T LP
(Podstavec pod lis - opce)

TECHNICKÉ ÚDAJE

	2T LP	2T LP	4,3T LP	6T LP
Síla (kg)	2 000	3 000	4 300	6 000
Pracovní zdvih (mm)	0 ▸ 69	0 ▸ 54	0 ▸ 40	0 ▸ 50
Nastavitelná světlá výška (mm)	315	300	295	305
Hloubka C-profilu (mm)	180	180	180	180
Vrtání posuvné části (mm)	16H7 x 30	16H7 x 30	16H7 x 30	16H7 x 30
Otvor stolu	50	50	50	50
Stůl (mm)	300 x 275	300 x 275	300 x 275	300 x 275
Rychlost klesání (mm/s)	75	48	36	30
Spotřeba vzduchu (l.)	5,2	5,2	5,2	9,8
Hmotnost (kg)	200	200	200	230

Verze ovládání
pneumatických lisů

Verze 1
určená k integraci zákazníkem

Stroj se dodává holý, bez ovládání, bez vybavení.

Verze 2
připravená k použití s obouručním ovládáním

Verze 1 +

- Bezpečnostní ovládání oboručními tlačitky.
- Boční a horní kryty stolu.
- Rozvaděč, zpětná klapka, řídící šoupátko ochranného krytu a pneumatické přípojky.
- Filtr s regulační a filtrační funkcí (na zámek).

V1 +

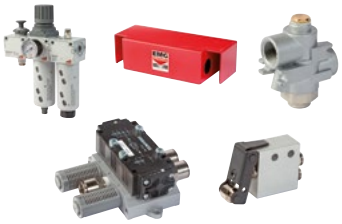

=

Verze 3
připravená k použití s obouručním ovládáním nebo pedálem

Verze 2 +

- Ovládání přes pedál pro práci se zapuštěným nástrojem*
- 2-polohový volič ovládání na klíč.

V2 +

1 - OBOURUČNÍ PROVOZ
2 - PROVOZ NA PEDÁL
(pouze pro zapuštěný nástroj)

=

* Definice: zapuštěné nástroje musí být samy o sobě zabezpečené. Jejich otvory a příslušné bezpečné vzdálenosti musí splňovat požadavky platných norem a nesmí přesahovat 6 mm. Jakékoli další riziko přiskřípnutí vně zapuštěných nástrojů musí být vyloučeno.

Volitelná výbava

PŘÍDAVNÝ REGULÁTOR

Přídavný regulátor umožňující pracovat s tlakem od 0,5 do 6 bar.

REGULÁTOR 1%

Regulátor síly nastavitelný od 0,5 do 6 bar, s digitálním manometrem, zajišťující opakovatelnost cyklu a přesnost na 1 %.

REGULÁTOR 3%

Regulátor síly nastavitelný od 0,5 do 6 bar, s ručičkovým manometrem, zajišťující opakovatelnost cyklu a přesnost na 3 %.

POČÍTADLO

Volitelné 5-ti místné počítadlo s nulováním.

KONTROLA KVALITY SILOVÝMI A/NEBO POHYBOVÝMI ČIDLY

EMG nabízí všechny způsoby ovládání síly a/nebo posuvu díky použití silových a pohybových čidel, která lze uzpůsobit dle potřeby, pro 100% kontrolu nad dílci.

Viz strany 20-21

FILTR NA VÝSTUPU VZDUCHU

Kompletní sestava filtru na výstupu vzduchu ke snížení úrovně znečištění a hluku (75dB místo 85).

OMEZOVAČ VÝFUKU

Regulace rychlosti klesání pomocí omezovače výfuku.

MIKROMETRICKÉ NASTAVENÍ SPODNÍ ÚVRATĚ

Systém nastavení spodní úvratě, se stupnicí po 0,02mm

BLOKAČNÍ KAMENY

Sada 2 blokačních kamenů k upnutí nástrojů do T drážek.

UPÍNACÍ KLEŠTINA

Držák kleštiny s kleštinou ER25 pro čep Ø1,5 až Ø16 mm (Ø dle volby).

PODSTAVEC A PŘIHRÁDKY

Volitelná výbava spočívající v podstavci pod lis a sadě 2 bočních přihrádek 350 x 250 mm.

Toto příslušenství umožňuje vytvořit vysoce ergonomické pracoviště:

- Prostor pro nohy 450 mm.
- Výška podstavce 730 mm (755 mm s proti-vibračními podložkami).
- Nakloněné přihrádky na součástky 350 x 250 mm.

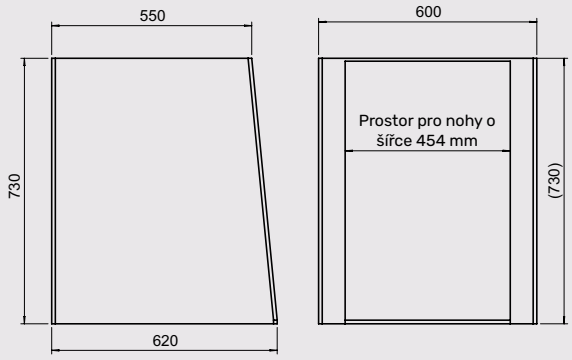

Doplňující volitelná výbava ///

- Časování ve spodní úvrati, umožňující:
  - Zastavit lis od 0 do 15s ve spodní úvrati
  - Zaručit dosažení spodní úvrati díky detekci v posledním mm.
- Znehybnění lisu ve spodní úvrati stálým přítlakem na obouruční ovládání a zvednutí stisknutím obouručního ovládání.
- Speciální lak RAL.
- Zvláštní provedení na žádost (modifikace lisu, nástroje a přípravky).

Viz strany 48 do 51

Razící lisy

od 600 do 6 000kg

Razící lisy

PM6 - PM30 - PM60 - PM6P - PM30P - PM60P

V době norem ISO, značení a zpětné sledovatelnosti dílců nabízejí lisy EMG širokou řadu modelů a příslušenství určených ke značení, číslování, nýtování a lisování, které spojují výkonnost, přesnost a bezpečnost.

Tato řada nachází své uplatnění v mnoha výrobních dílnách. Výsledná síla je konstantní a stejnoměrná, a zůstává přesná nezávisle na tlaku působícím na páku.

Tyto lisy disponují nastavitelnou razicí silou a mechanismem zabraňujícím efektu dvojitého úderu.

MOŽNOSTI ZNAČENÍ

Orientační hodnoty (počet znaků v závislosti na výšce písma a materiálu)

LISY	600KG		3 000KG		6 000KG	
MATERIÁLU	HLINÍK	ŽELEZO	HLINÍK	ŽELEZO	HLINÍK	ŽELEZO
1 mm	14	7	28	15	75	36
2 mm	12	5	24	12	65	26
3 mm	8	3	20	9	56	17
4 mm	6	2	16	8	50	15
5 mm	5	1	14	6	46	12
6 mm	-	-	6	3	40	8
10 mm	-	-	3	1	20	5

Ruční razicí lisy
od 600 do 6 000kg

PM6

PM30

PM60

	PM6	PM30	PM60
Síla (kg)	600	3 000	6 000
Maximální zdvih přiblížení (mm)	25	40	40
Zdvih úderu (mm)	0.2	0.2	0.2
Nastavitelná světlá výška (mm)	30 ▸ 250	40 ▸ 250	70 ▸ 520
Hloubka C-profilu (mm)	86	123	174
Ø čepu nástroje (mm)	Ø6 x 27	Ø 10 x 38	Ø 16 x 48
Stůl (mm)	100 x 100	160 x 160	220 x 220
Hmotnost (kg)	11	30	100

TABULKA S HODNOTAMI PRO RUČNÍ RAZÍCÍ LISY

	PM6	PM30	PM60		PM6	PM30	PM60
A	Ø 30	Ø 40	Ø 70	K	135	170	230
B	500	650	1000	L	80	127	190
C	215	312	445	M	70	132	190
D	130	200	280	N	50	80	120
E	46	110	145	O	Ø 6,50	Ø 8,50	Ø 10,50
F	86	123	174	P	6	8	12
G	Ø6 x 27	Ø 10 x 38	Ø 16 x 48	Q	9	10	13
H	30 ▸ 250	40 ▸ 250	70 ▸ 520	R	6	8	9
I	100	160	220	S	90	160	230
J	50	70	90				

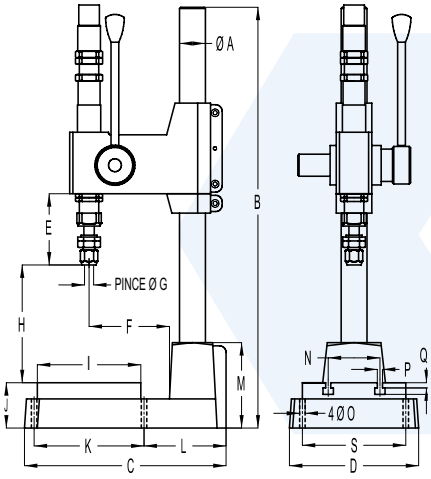

Pneumatické razicí lisy
od 600 do 6 000kg

PM6 P

PM30 P

PM60 P

	PM6 P	PM30 P	PM60 P
Síla (kg)	600	3 000	6 000
Maximální zdvih přiblížení (mm)	30	40	45
Zdvih úderu (mm)	0.2	0.2	0.2
Nastavitelná světlá výška (mm)	40 ▸ 300	60 ▸ 300	100 ▸ 300
Hloubka C-profilu (mm)	86	135	190
Ø čepu nástroje (mm)	Ø6 x 27	Ø 10 x 38	Ø 16 x 48
Stůl (mm)	100 x 100	160 x 160	240 x 240
Hmotnost (kg)	15	38	120

TABULKA S HODNOTAMI PRO PNEUMATICKÉ RAZÍCÍ LISY

	PM6 P	PM30 P	PM60 P		PM6 P	PM30 P	PM60 P
A	Ø 40	Ø 60	Ø 100	K	110	170	250
B	500	640	830	L	117	155	228
C	242	340	503	M	90	150	210
D	140	200	300	N	50	80	120
E	46,5	110	145	O	Ø 6,50	Ø 8,50	Ø 10,50
F	86	135	190	P	6	8	12
G	Ø 6 x 27	Ø 10 x 38	Ø 16 x 48	Q	6	8	9
H	40 ▸ 300	60 ▸ 300	100 ▸ 300	R	9	10	13
I	100	160	240	S	110	164	250
J	60	85	110				

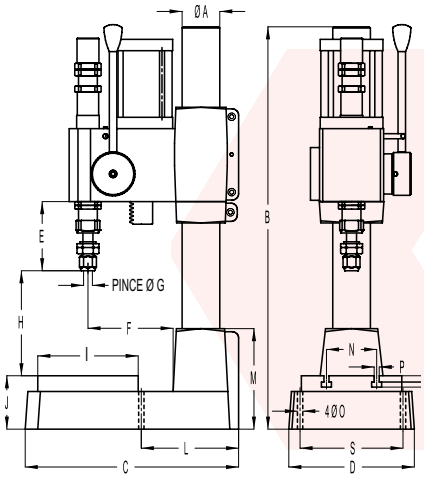

Verze ovládání
razících lisů

Verze 1
určená k integraci zákazníkem

Stroj se dodává holý, bez ovládání, bez vybavení.

Verze 2
připravená k použití s obouručním ovládáním

Verze 1 +

- Bezpečnostní ovládání oboručními tlačitky.
- Boční a horní kryty stolu.
- Rozvaděč, zpětná klapka, řídící šoupátko ochranného krytu a pneumatické přípojky.
- Filtr s regulační a filtrační funkcí (na zámek).

V1 +

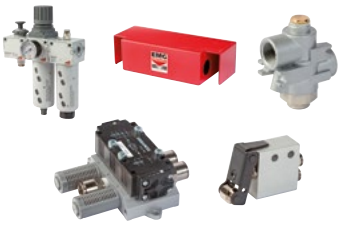

=

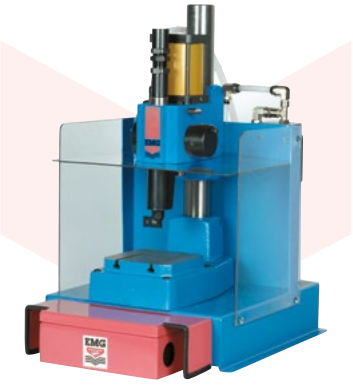

Verze 3
připravená k použití s obouručním ovládáním nebo pedálem

Verze 2 +

- Ovládání přes pedál pro práci se zapuštěným nástrojem*
- 2-polohový volič ovládání na klíč.

V2 +

1 - OBOURUČNÍ PROVOZ
2 - PROVOZ NA PEDÁL
(pouze pro zapuštěný nástroj)

=

* Definice: zapuštěné nástroje musí být samy o sobě zabezpečené. Jejich otvory a příslušné bezpečné vzdálenosti musí splňovat požadavky platných norem a nesmí přesahovat 6 mm. Jakékoli další riziko přiskřípnutí vně zapuštěných nástrojů musí být vyloučeno.

Volitelná výbava

POČÍTADLO

Volitelné 5-ti místné počítadlo s nulováním.

FILTR NA VÝSTUPU VZDUCHU

Kompletní sestava filtru na výstupu vzduchu ke snížení úrovně znečištění a hluku (75dB místo 85).

BLOKAČNÍ KAMENY

Sada 2 blokačních kamenů k upnutí nástrojů do T drážek.

PODSTAVEC A PŘIHRÁDKY

Volitelná výbava spočívající v podstavci pod lis a sadě 2 bočních přihrádek 350 x 250 mm.

Toto příslušenství umožňuje vytvořit vysoce ergonomické pracoviště:

- Prostor pro nohy 450 mm.
- Výška podstavce 730 mm (755 mm s proti-vibračními podložkami).
- Nakloněné přihrádky na součástky 350 x 250 mm.

PŘÍSLUŠENSTVÍ KE ZNAČENÍ

Na vyžádání je k dispozici široká řada příslušenství: ruční nebo pneumatické číslovačky, držáky znaků se znaky, razníky…

Doplňující volitelná výbava / / /

NA ŽÁDOST:

- speciální vrtání, pouze celá hlava.
- Speciální lak RAL.
- Zvláštní provedení na žádost (modifikace lisu, nástroje a přípravky).

Viz strany 48 do 51

EN VIDÉO

Hydro-pneumatické lisy

od 7 to 100t

Hydro-pneumatické lisy

ŘADY RÁMŮ 7T - 15T - 30T - 50T - 75T - 100T

Pracujeme se stlačeným vzduchem… pouze!

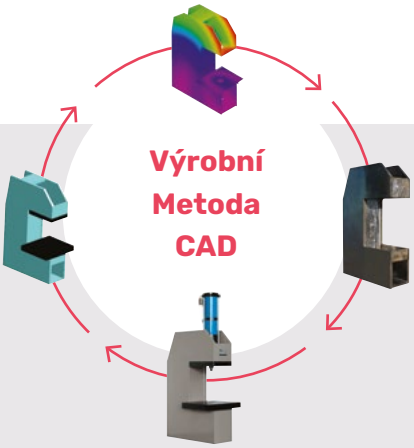

Náš válec na stlačený vzduch má uzavřené hydraulické okruhy, což umožňuje dosahovat požadované síly pracovním zdvihem, který se zahájí, když píst narazí na odpor. Princip je velmi jednoduchý a podobný válcům s dvojím pneumatickým účinkem. Tato technologie tak kombinuje výhody pneumatických a hydraulických systémů, bez jejich nedostatků (žádné hlučné a špinící se hydraulické jednotky, nízká spotřeba vzduchu…).

- **Rychlost**
- **Síla**
- **Kvalita**
- **Hospodárnost**
- **Tichý provoz**
- **Bezúdržbové**

Velmi široká řada strojů, kombinující:
- přes 60 různých ventilů
- Se 3 různými rámy

Hydro-pneumatické lisy
Funkční schema

Fáze 1
Rychlý přibližovací zdvih bez výkonu

Válec je napájen stlačeným vzduchem na pozicích (1) a (2). Rychlý, ale bezvýkonový pohyb pístu(3) a beranu (4) probíhá až do dosažení odporu. V této fázi olej naplní hydraulickou komoru (5).

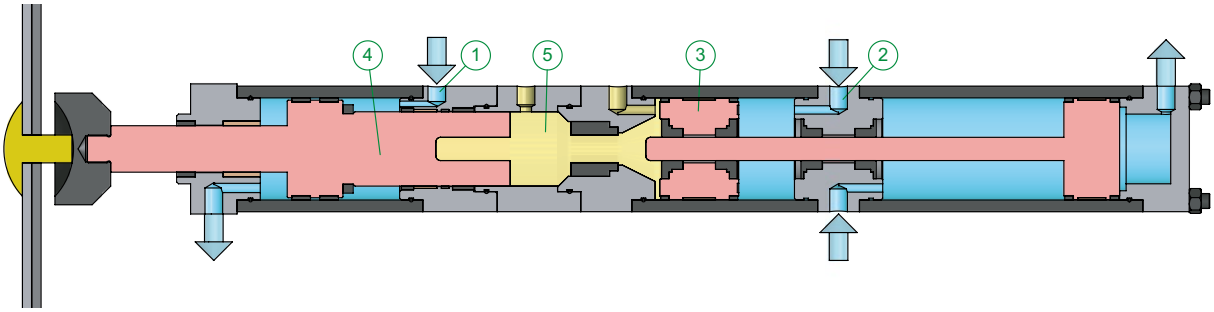

Fáze 2
Pracovní zdvih s výkonem síly

Ventil ovládání přepíná pneumatické napájení na pozici (6) a pracovní píst (7) klesá dolů.

V této fázi válcový píst (7) vstupuje do hydraulické komory (5) a stlačuje olej, což výrazně zvyšuje výkon beranu (4).

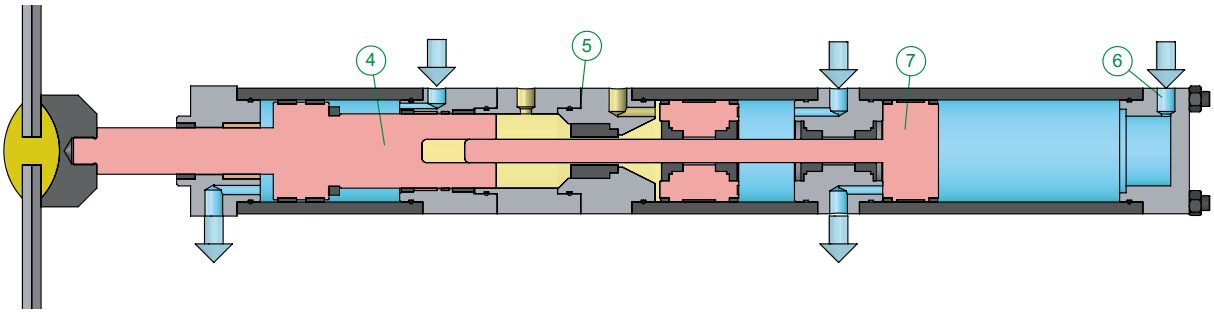

Fáze 3
Zdvih beranu do výchozí polohy

Válec je napájen stlačeným vzduchem na pozicích (8) a (9). Beran (4), píst napájecího (3) a pracovní píst (7) se rychle zvedají a zůstanou ve výchozí poloze.

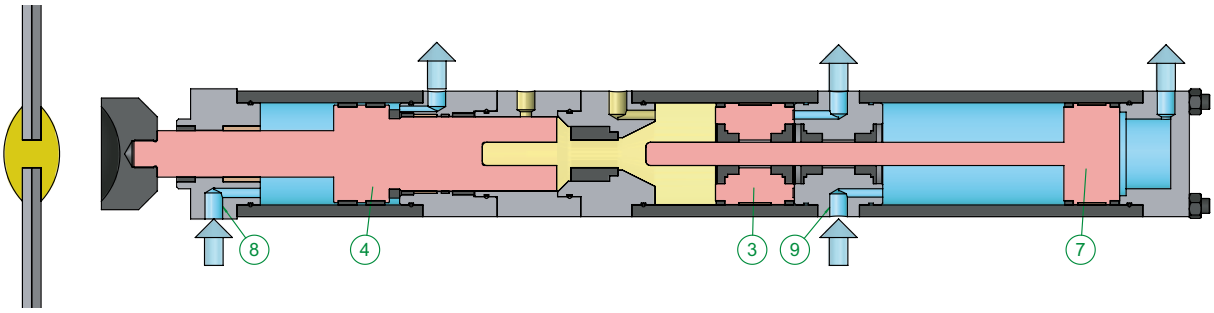

Hydropneumatické lisy
od 7 do 30 tun

7 tun

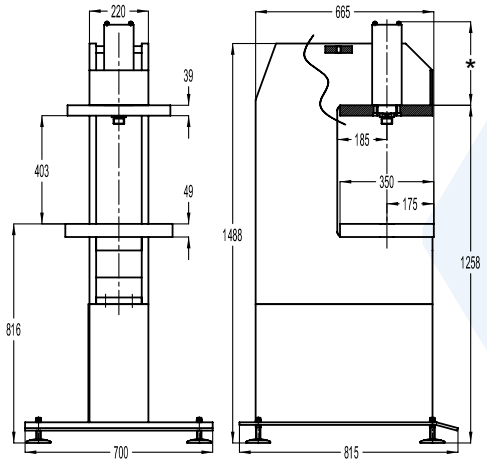

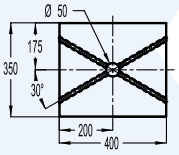

4 DRÁŽKY PRO BLOKAČNÍ KAMENY Ø M 10 NORMA DIN 508

13 tun

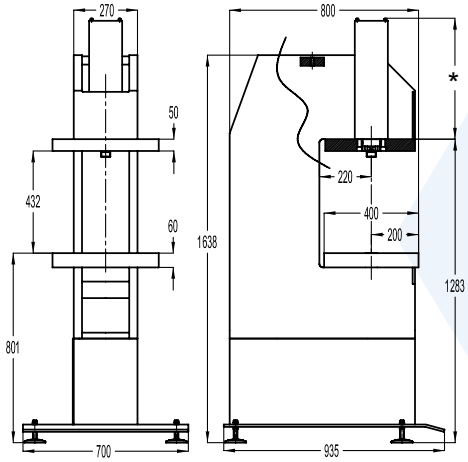

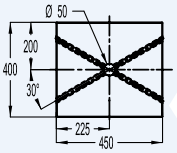

4 DRÁŽKY PRO BLOKAČNÍ KAMENY Ø M 12 NORMA DIN 508

30 tun

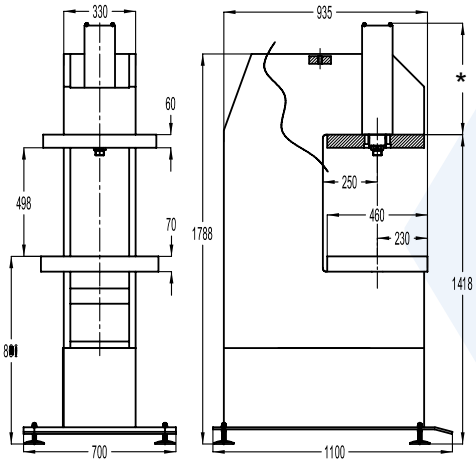

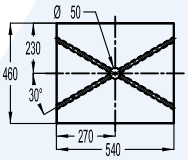

4 DRÁŽKY PRO BLOKAČNÍ KAMENY Ø M 12 NORMA DIN 508

PŘÍKLAD

	Rám řady 7 T	Rám řady 13 T	Rám řady 30 T
Síla *	6 910 ▸ 7 820 kg	13 380 ▸ 14 000 kg	28 300 kg ▸ 30 650 kg
Celkový zdvih *	50 ▸ 400 mm	50 ▸ 300 mm	50 ▸ 400 mm
Pracovní zdvih *	6 ▸ 60 mm	6 ▸ 40 mm	6 ▸ 40 mm
Světlá výška	400 mm	430 mm	500 mm
Hloubka C-profilu	185 mm	220 mm	250 mm
Připevnění nástroje k beranu	M30 x 2 x 25 mm	M30 x 2 x 25 mm	M39 x 2 x 35 mm
Celková délka válce *	650 ▸ 1 790 mm	695 ▸ 1 660 mm	800 ▸ 2 010 mm
Stůl	400 x 350 mm	450 x 400 mm	540 x 460 mm
Hmotnost*	500 kg	750 kg	1 200 kg

** v závislosti na volbě válce*

Hydropneumatické lisy
od 50 do 100 tun

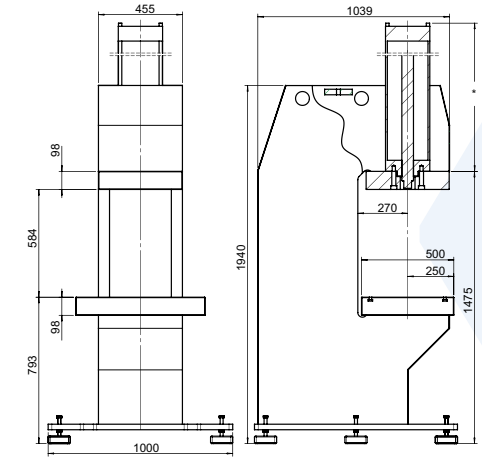

4 DRÁŽKY PRO BLOKAČNÍ KAMENY Ø M 10 NORMA DIN 508

50 tun

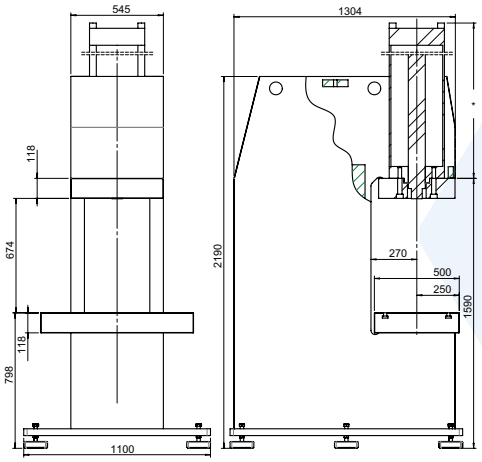

4 DRÁŽKY PRO BLOKAČNÍ KAMENY Ø M 16 NORMA DIN 508

75 tun

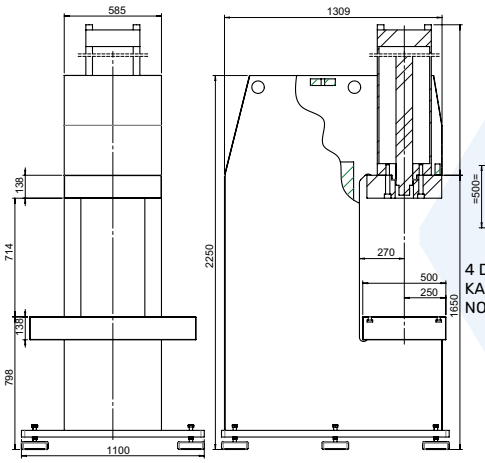

4 DRÁŽKY PRO BLOKAČNÍ KAMENY Ø M 16 NORMA DIN 508

100 tun

PŘÍKLAD

	Rám řady 50 T	Rám řady 75 T	Rám řady T
Síla *	45 900 kg ▸ 47 600 kg	72 700 kg	98 500 kg
Celkový zdvih *	70 ▸ 400 mm	100 à 300 mm	100 à 300 mm
Pracovní zdvih *	6 ▸ 40 mm	10 ▸ 16 mm	8 ▸ 12 mm
Světlá výška	580 mm	670 mm	710 mm
Hloubka C-profilu	270 mm	270 mm	270 mm
Připevnění nástroje k beranu	M42 x 2 x 40 mm	M64 x 2 x 60 mm	M64 x 2 x 60 mm
Celková délka válce *	957 ▸ 2084 mm	De 1329 ▸ 2288 mm	1329 ▸ 2288 mm
Stůl	700 x 500 mm	900 x 500 mm	1000 x 500 mm
Hmotnost*	2 200 kg	4 500 kg	5 500 kg

*** v závislosti na volbě válce*

Verze ovládání
hydropneumatické lisy

Verze 1
určená k integraci zákazníkem

Stroj se dodává holý, bez ovládání, bez vybavení.

Verze 2
připravená k použití s obouručním ovládáním

Verze 1 +

- Bezpečnostní ovládání oboručními tlačitky.
- Boční a horní kryty stolu.
- Rozvaděč, zpětná klapka, řídící šoupátko ochranného krytu a pneumatické přípojky.
- Filtr s regulační a filtrační funkcí (na zámek).

V1 +

=

Verze 3
připravená k použití s obouručním ovládáním nebo pedálem

Verze 2 +

- Ovládání přes pedál pro práci se zapuštěným nástrojem*
- 2-polohový volič ovládání na klíč.

V2 +

=

* Definice: zapuštěné nástroje musí být samy o sobě zabezpečené. Jejich otvory a příslušné bezpečné vzdálenosti musí splňovat požadavky platných norem a nesmí přesahovat 6 mm. Jakékoli další riziko přiskřípnutí vně zapuštěných nástrojů musí být vyloučeno.

Volitelná výbava

ZAMEZENÍ ROTACE POMOCÍ 2 SLOUPKŮ

Systém zamezení rotace pomocí 2 sloupků (Pozor na ztrátu světlé výšky).

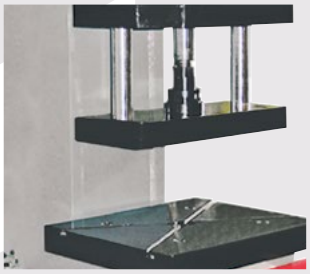

PŘÍDAVNÝ REGULÁTOR

Přídavný regulátor umožňující pracovat s tlakem od 0,5 do 6 bar.

REGULÁTOR 3%

Regulátor síly nastavitelný od 0,5 do 6 bar, s ručičkovým manometrem, zajišťující opakovatelnost cyklu a přesnost na 3 %.

REGULÁTOR 1%

Regulátor síly nastavitelný od 0,5 do 6 bar, s digitálním manometrem, zajišťující opakovatelnost cyklu a přesnost na 1 %.

POČÍTADLO

Volitelné 5-ti místné počítadlo s nulováním.

FILTR NA VÝSTUPU VZDUCHU

Kompletní sestava filtru na výstupu vzduchu ke snížení úrovně znečištění a hluku (75dB místo 85).

OMEZOVAČ VÝFUKU

Regulace rychlosti klesání pomocí omezovače výfuku.

BLOKAČNÍ KAMENY

Sada 2 blokačních kamenů k upnutí nástrojů do T drážek.

Doplňující volitelná výbava / / /

- Časování ve spodní úvrati, umožňující:
  - Zastavit lis od 0 do 15s ve spodní úvrati
  - Zaručit dosažení spodní úvrati díky detekci v posledním mm.
- Speciální lak RAL.
- Znehybnění lisu ve spodní úvrati stálým přítlakem na obouruční ovládání a zvednutí stisknutím obouručního ovládání.
- Zvláštní provedení na žádost (modifikace lisu, nástroje a přípravky).

Viz strany 48 do 51

NA VIDEU

Mechanické lisy

od 6 do 80 tun

Mechanické lisy
6 T - 15 T - 25 T - 45 T - 80 T

Řada mechanických lisů EMG sestává z 5 modelů od 6 do 80 T.

Disponují velkým výkonem a s přesností a spolehlivostí provádí ty nejnáročnější aplikace: výroba hodin, šperků, brýlí, elektrických a elektronických zařízení, výroba automobilů, spotřební elektroniky, hraček, zámků…

Jsou odolné a na dlouhou dobu vám zaručí zvýšenou kvalitu a produktivitu, které nemají konkurenci!

Provádění nejrůznějších úkonů je hračkou u každého modelu díky rezervě ve výkonu a velmi přesné montáži.

TECHNICKÉ ÚDAJE

	6 T	15 T	25 T	45 T	80 T
Proměnlivý zdvih (mm)	4 ▸ 40	5 ▸ 75	5 ▸ 75	6 ▸ 100	8 ▸ 120
Světlá výška (mm)	200	300	300	350	400
Hloub. C-profilu (mm)	120	180	210	220	300
Počet cyklů / min	240	140	140	130	100
Seřízení kulového šroubu (mm)	0 ▸ 30	0 ▸ 50	0 ▸ 60	0 ▸ 70	0 ▸ 90
Vrtání posuvné části (mm)	Ø26H7x40	Ø38H7x55	Ø38H7x55	Ø50H7x65	Ø50H7x100
Výkon motoru (kw)	0,5	1,1	2,2	5,5	7,5
Spotřeba vzduchu na cyklus (l)	0,2	0,6	0,7	0,9	0,7
Rozměry stolu (mm)	450x220x30	450x320x40	550x400x48	650x430x57	850x600x67
Hmotnost (kg)	450	900	1 400	3 100	6 300

Mechanické lisy
Parametry řady

• Rám

Rám je z kvalitní strojně svařované oceli s konstrukcí ve tvaru C-profilu. Stejnoměrné svary a kvalitní přídavné kovy zaručují výjimečnou tuhost a odolnost vůči rázům i při intenzivním používání.

Velmi tlusté příruby rámu omezují otevření C-profilu.

• Posuvná část

Posuvná část je ze slitiny FGS 300 namotované na kluznicích ze šlechtěné oceli nebo bronzu, nastavitelných pomocí šroubu. Celek je v celém rozsahu vybroušený a ručně dohlazený. Seřízení se provádí dorazy namotovanými na rámu lisu.

Patka posuvné části je vybavena otvory a středovým vrtáním k upnutí nástrojů. Kluznice jsou vytvarovány do žlábků umožňujících účinné mazání. Napříč kluznicí je umístěna vyhazovací příčka.

Seřízení se provádí dorazem namotovaným na rámu lisu.

• Pístní tyč / Kulový šroub

Pístní tyč je ze slitiny FGS 300 (u lisu 80T z oceli) s ložiskovými pouzdry z bronzu se škrábaným povrchem zajišťujícím perfektní mazání. Mazání zajišťuje olej.

Kulový šroub je z předupravené oceli s povrchovou úpravou.

• Hřídel

Hřídel je ze šlechtěné kované oceli. Sulfinizace po opracování snižuje opotřebování v důsledku tření.

Točí se na lubrifikovaných kroužcích.

• Změna zdvihu

Pro změnu zdvihu stačí vypnout zubovou spojku a nastavit požadovaný zdvih. Změna zdvihu je tak velmi rychlá.

• Mazání

Mazání je centralizované a zajišťuje jej ruční čerpadlo. Četnost mazání lze přizpůsobit v závislosti na prováděných cyklech (krokový nebo nepřetržitý chod).

Automatické čerpadlo jako volitelná výbava.

• Elektromagnetické šoupátko s dvojitým tělem

Má samokontrolu a je montováno s tlumičem odolným proti ucpání.

• Spojka/Brzda

Pohyby lisu zajišťuje jednokotoučová pneumatická spojka a řídí je brzda. Od modelu 25t výše případné výpadky vzduchového napájení vyrovnává vzduchová nádrž.

Standardní ovládací pult pro mechanické lisy

Mechanické lisy
Standardní výbava

- Bezpečnostní ovládání oboručními tlačitky
- Centralizované mazání pomocí ručního čerpadla
- Počítadlo s 6 číslicemi a nulováním, 8 číslic bez nulování
- Krokový nebo nepřetržitý chod
- Rám s náklonem až 20° (volitelná výbava pro 45t a 80t)
- Nastavení s motorem či bez
- Pozitivní vyhazovací mechanismus v posuvné části
- Vyvažovací válce (45t a 80t)
- Hydraulická deblokace posuvné části (45t a 80t)
- Automatické uvolnění zubové spojky při změně zdvihu (80t)
- Osvědčení o shodě ES
- Provozní návod a elektrická, pneumatická a hydraulická schémata
- Průvodce pro pravidelné kontroly (připomenutí předepsaných úkonů, postupy kontrol, preventivní údržba, poruchy a jejich náprava)

Mechanické lisy
6, 15 a 25 tun

6 T

Zdvih	Výška ve spodní úvrati	Výška v horní úvrati
4	178	182
10	175	185
18	171	189
25	167	192
32	164	196
36	162	198
39	160	199
40	160	200

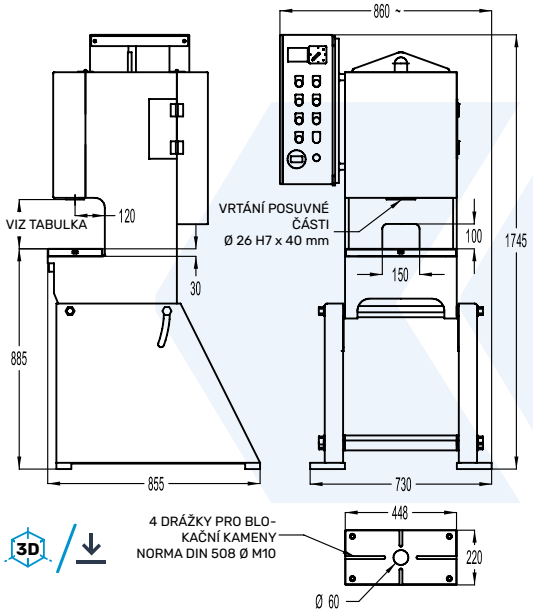

15 T

Zdvih	Výška ve spodní úvrati	Výška v horní úvrati
5	261	266
20	253	273
38	245	283
53	237	290
65	231	296
72	227	299
75	226	301

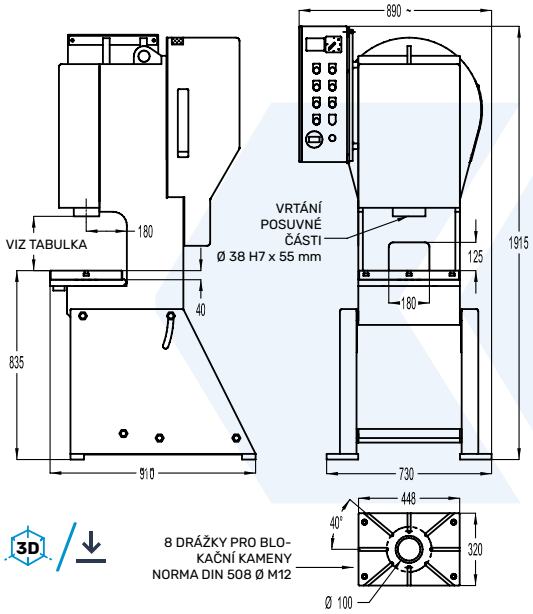

25 T

Zdvih	Výška ve spodní úvrati	Výška v horní úvrati
5	262	267
13	258	271
24	252	276
34	248	282
44	242	286
53	238	291
61	234	295
67	231	298
71	229	300
74	227,5	301,5
75	227	302

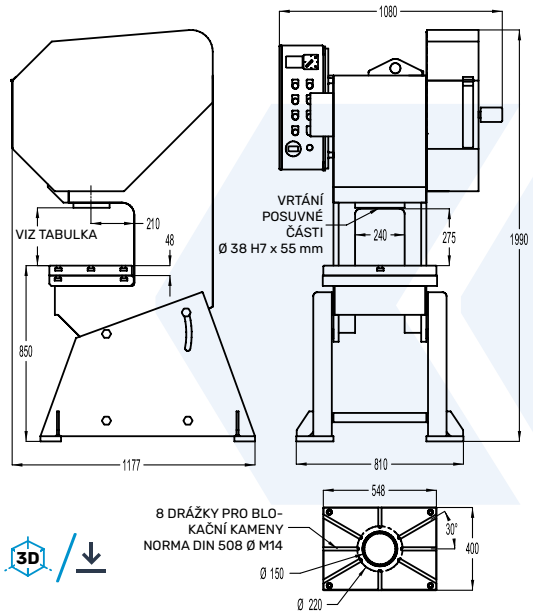

Mechanické lisy
od 45 do 80 tun

45 T

Zdvih	Výška ve spodní úvrati	Výška v horní úvrati
6	299	305
14	295	309
26	289	315
39	282	321
50	277	327
61	271	332
71	266	337
79	262	341
86	259	345
92	256	348
97	253,5	350,5
99	251,5	351,5
100	252	352

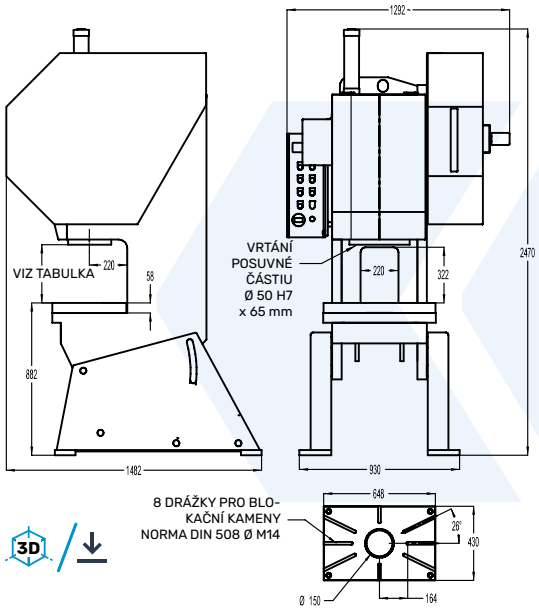

80 T

Zdvih	Výška ve spodní úvrati	Výška v horní úvrati
8	332	340
18	328	346
32	321	353
46	314	360
60	306	366
73	300	373
85	295	380
95	290	385
104	285	389
111	282	393
116	279	395
119	278	397
120	278	398

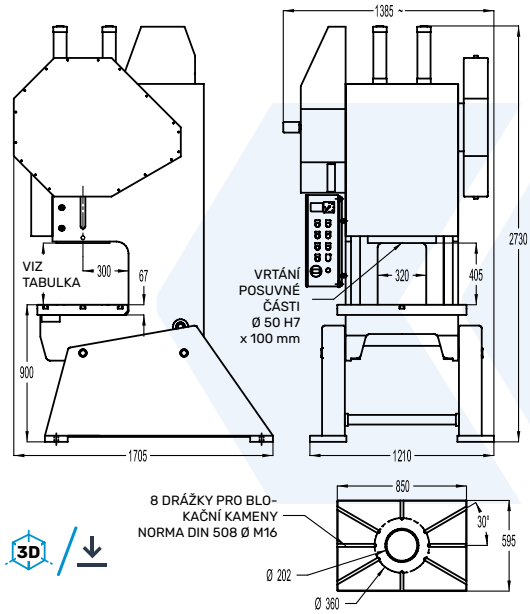

Standardní ovládací pult

Dotykový displej o velikosti 5", snadno přístupný pro operátora, umožňuje ovládat provoz lisu a přistupovat k různým menu (pracovní cykly, informace, statistiky, chyby...).

Mechanické lisy
Výrobní linky s odvíječem, narovnávačem a podávacím zařízením

EMG PRESSE vyrábí na míru veškeré kompletní výrobní linky pro pásovinu nebo dráty

Výrobní vybavení je vybíráno naším konstrukčním oddělením od našich partnerů tak, aby byly splněny požadavky našeho zadání a nároky na rentabilitu a kvalitu. Vybavení je v souladu s nejpřísnějšími předpisy.

Obvykle kompletní výrobní linka zahrnuje:

- Standardní nebo upravený excentrický lis z řady EMG.
- Jedno nebo dvojité odvíječe, vertikální nebo horizontální,
- Narovnávač válcový
- Pneumatické podavače s kleštěmi,
- Nebo elektronické podavače,
- Odpadové střihací stroje nebo navijáky.

Každá výrobní linka je navržena s ohledem na nejlepší ergonomii a disponuje nezbytnými bezpečnostními prvky a bariérami pro zajištění maximální ochrany pro obsluhu.

Tyto linky umožňují řízení široké škály rozměrů v šířce a tloušťce pásů a různých profilů v různých materiálech k narovnání a řezání, přičemž zohledňují parametry nejsložitějších materiálů s nízkou nebo vysokou mezí pružnosti.

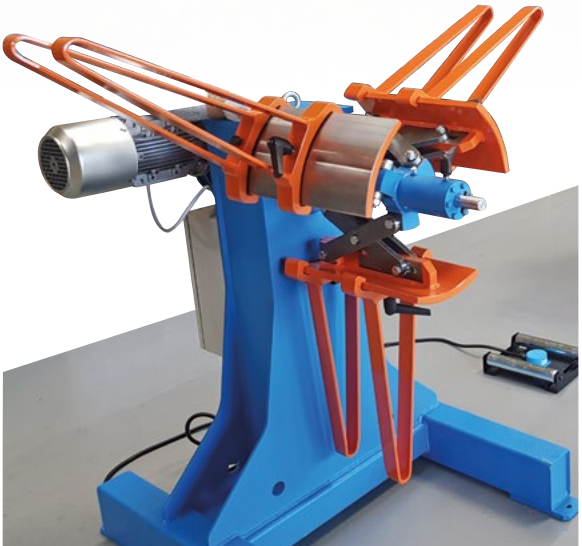

Mechanické lisy

Výrobní linky s odvíječem, narovnávačem a podávacím zařízením

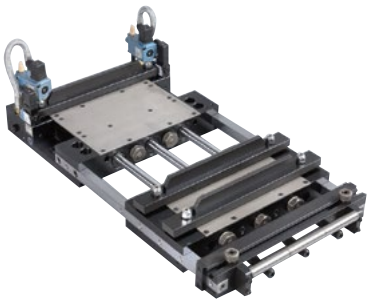

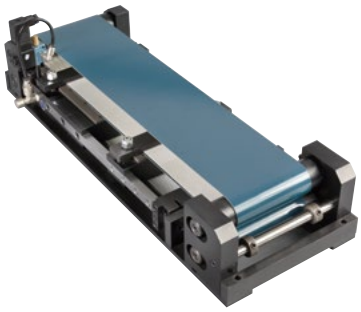

Volitelná výbava

SVISLÝ KRYT

Automatický svislý kryt zajišťuje čelní a boční ochranu operátora a třetích osob. Udržované sešlápnutí pedálu nejdříve spustí kryt dolů až do spodní úvratě a cyklus je zahájen pouze za podmínky, že citlivá hrana nenarazí na žádnou překážku.

Operátor tak může při práci volnýma rukama zakládat a odebírat kusy, i když nástroj není zajištěn.

Tato výbava zajišťuje při zachování bezpečnosti nárůst produktivity v řádu o 20% a pro obsluhu znamená méně únavy a svalového napětí.

Dvířka jsou namontována na závěsech a poskytují plný přístup k rychlé a snadné výměně nástrojů.

OPTICKÉ ZÁVORY

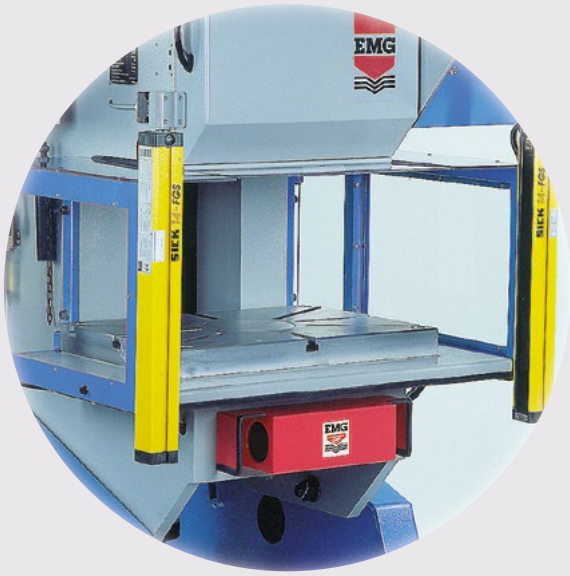

Optické závory zajišťují čelní ochranu rizikové zóny a ovládají start cyklu po jednom či dvou průchodech paprskem.

Toto vybavení odstraňuje potřebu oboručního ovládání a poskytuje maximální ochranu při zvýšení produktivity lisu.

Stále je možné pracovat i s jednoduchou ochranou za použití pedálu ke spuštění cyklu.

Dvířka jsou namontována na závěsech a poskytují plný přístup k rychlé a snadné výměně nástrojů.

KLÍN PRO MECHANICKÉ ODBLOKOVÁNÍ (hydraulické a standardně u 45T a 80T)

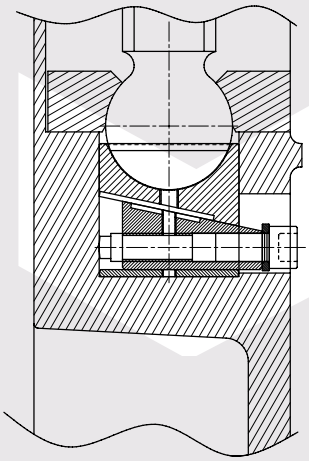

Klín pro odblokování posuvné části v dolní úvrati umožňuje váš lis za několik minut odblokovat, bez výměny dílů.

ELEKTRONICKÉ VAČKY

Programovací modul s elektronickými vačkami OMRON, spojený s kódovacím zařízením, umožňuje řídit 8 výstupů a ovládat tak podavač, ofuk, kleštiny, nůžky nebo jakoukoli jinou periferii stroje.

AUTOMATICKÉ MAZÁNÍ S KONTROLOU HLADINY (standardně u 45T a 80T)

Automatické mazání se montuje namísto manuálního centralizovaného mazání.

Zajišťuje správnou lubirifikaci stroje bez rizika, že operátor na mazání zapomene.

Tato volitelná výbava se vřele doporučuje v případě automatického režimu.

GUMOVÝ STÍRAČ (6T, 15T et 25T)

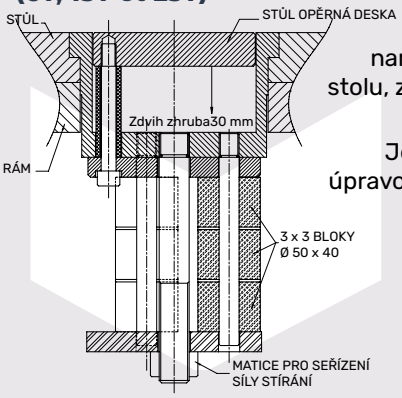

Gumový stírač, namontovaný v otvoru stolu, zajišťuje vyhazování kusů z nástroje.

Jeho sílu lze nastavit úpravou napětí gumových dotekových bloků.

PNEUMATICKÝ STÍRAČ (25T, 45T et 80T)

Zajišťuje stejnou funkci jako gumový stírač a nabízí vyšší výkon, od 3t u lisů 25T a 45T, až do 7t u lisu 80T.

Jeho vzduchová nádrž zajišťuje konstantní natlakování.

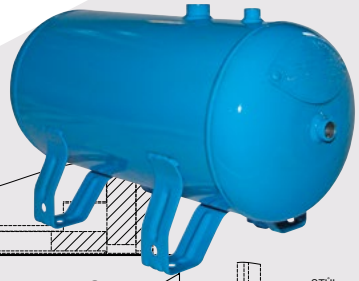

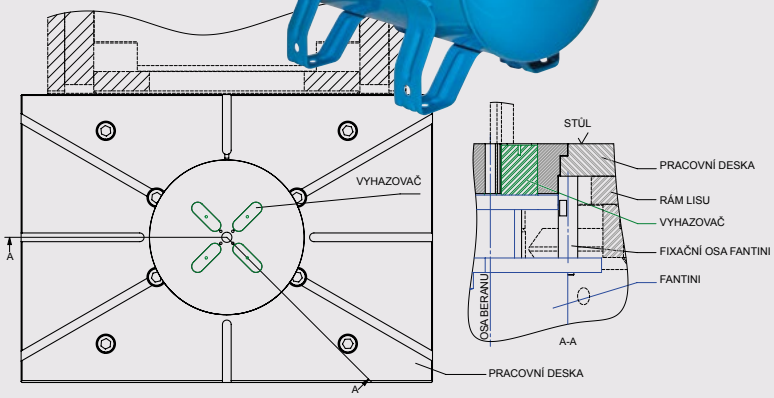

VARIÁTOR RYCHLOSTI S OVLÁDACÍM POTENCIOMETREM

Za účelem nastavení kadence lisu v pracovních cyklech v automatickém režimu nebo pro pomalý sestup v režimu nastavení s motorem mohou být všechny lisy mechanické řady dodány s variátorem rychlosti ovládaným potenciometrem.

Doplňující volitelná výbava / / /

- Ovládání přes pedál pro práci se zapuštěným nástrojem* nebo zdvih < 6 mm
- Ofuková vačka se šoupátkem 3/2 a uzavíracím šoupátkem
- Přednastavitelné počítadlo se 6 číslicemi pro zastavení lisu po dosažení požadovaného množství
- Halogenové osvětlení na flexibilním kabelu 500mm, neony nebo LED svítidla
- Expanzní komora na výfuku za účelem snížení hladiny hluku (-2dB)
- Sada blokačních kamenů
- Antivibrační podložky
- Speciální lak RAL

*Definice: zapuštěné nástroje musí být samy o sobě zabezpečené. Jejich otvory a příslušné bezpečné vzdálenosti musí splňovat požadavky platných norem nebo nesmí přesahovat 6mm mm. Jakékoli další riziko přiskřípnutí vně zapuštěných nástrojů musí být vyloučeno.

Výrobní lisy
Speciální provedení

Aby splnila požadavky konkrétních aplikací požadovaných v některých oborech a oblastech činnosti, EMG nabízí na míru vyrobená speciální zařízení, která jsou dokonale přizpůsobena specifikacím a výrobním omezením. EMG může navrhnout a vyrobit speciální vybavení jako speciální lis, přizpůsobené výrobní linky nebo na míru vyrobené stroje, aby splnily specifické potřeby zákazníků.

18HR SPECIÁLNÍ
světlá výška

1T se speciálním krytováním a optickými závorami

30T HYDRO
XXL

25T s protihlukovou kabinou

3T
s mechanickou zábranou a deskou ze dřeva

Možnost lakování v barevném odstínu dle zadání

15T s integrovanou deskou pro umístění košů

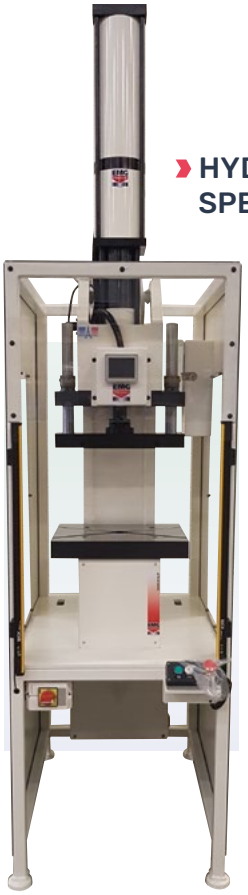

HYDRO SPECIÁL

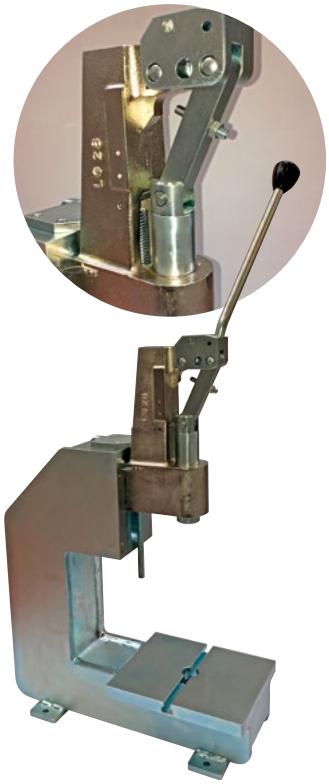

ZINKOVANÁ / NIKLOVANÁ VERZE LISU

Laboratorní lis zcela pozinkovaný a/nebo niklovaný.

Tyto úpravy jsou nejčastěji používané v oblasti ochrany proti korozi.

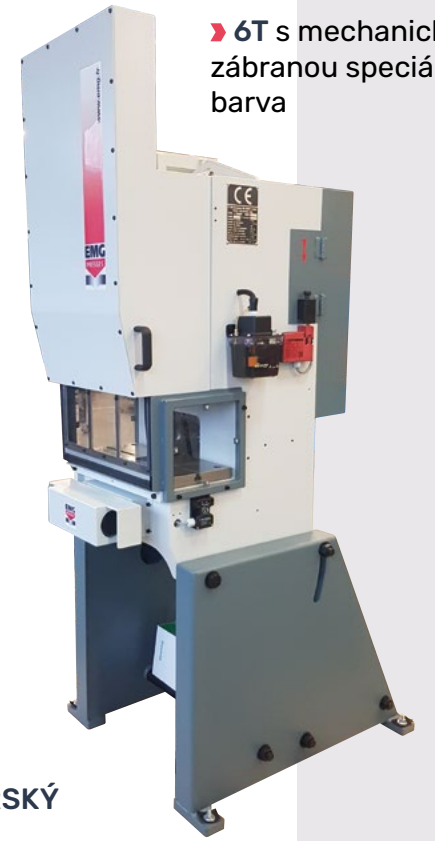

6T s mechanickou zábranou speciální barva

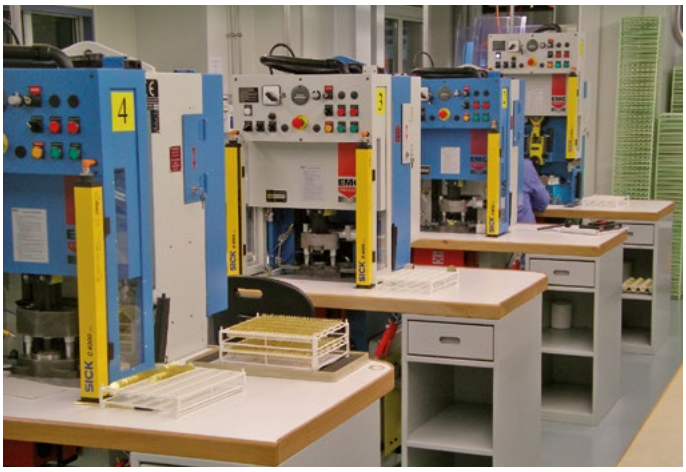

6T HODINÁŘSKÝ

Speciální provedení
Nástroje na míru

EMG disponuje vlastním konstrukčním oddělením a parkem více než 40 strojů na obrábění kovů. Díky tomu je schopna navrhnout a vyrobit na zakázku jakékoli úpravy nebo speciální lisovací zařízení, včetně malých upínačů a nástrojů pro lisování.

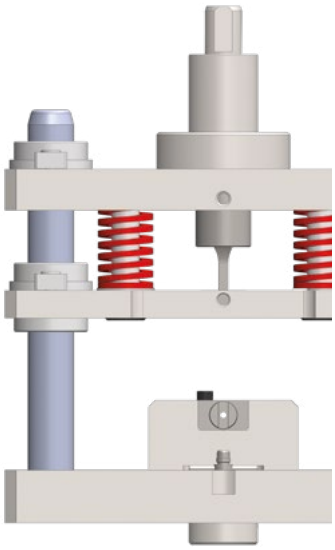

4HR
s přípravkem pro montáž ložisek

13T HYDRO
s deformačním nástrojem

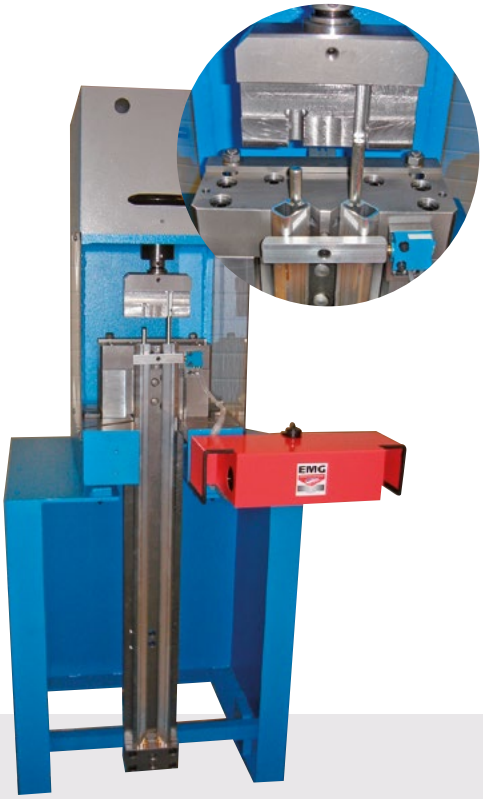

6TLP
s nástrojem pro vložení osy a úpravou stojanu

3T LP
s kalibračním přípravkem

6PHR
s přípravkem pro tvarování mýdla

2T
se střižným nástrojem

2HR
s montážním a polohovacím zařízením pro vložení osy

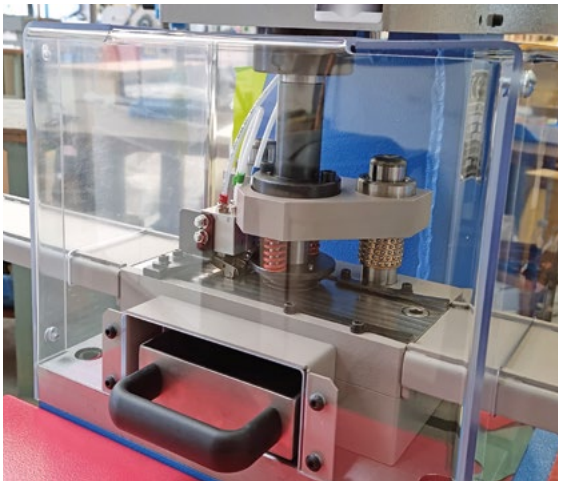

3T
s vysekávacím nástrojem

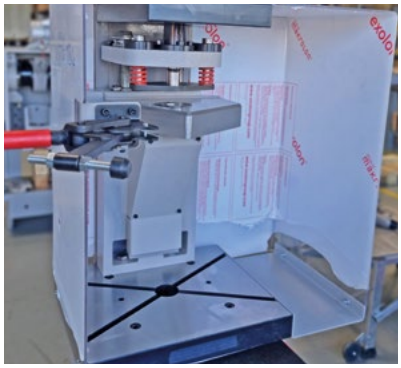

7T HYDRO
s nástrojem pro děrování otvoru v plastových nádobách

6TLP
s nástrojem pro vyrovnávání hřídele

1T
lis s nástrojem pro spojování se speciální světlou výškou

Mechanické lisy
Kvalita výroby

Celkový pohled na lis

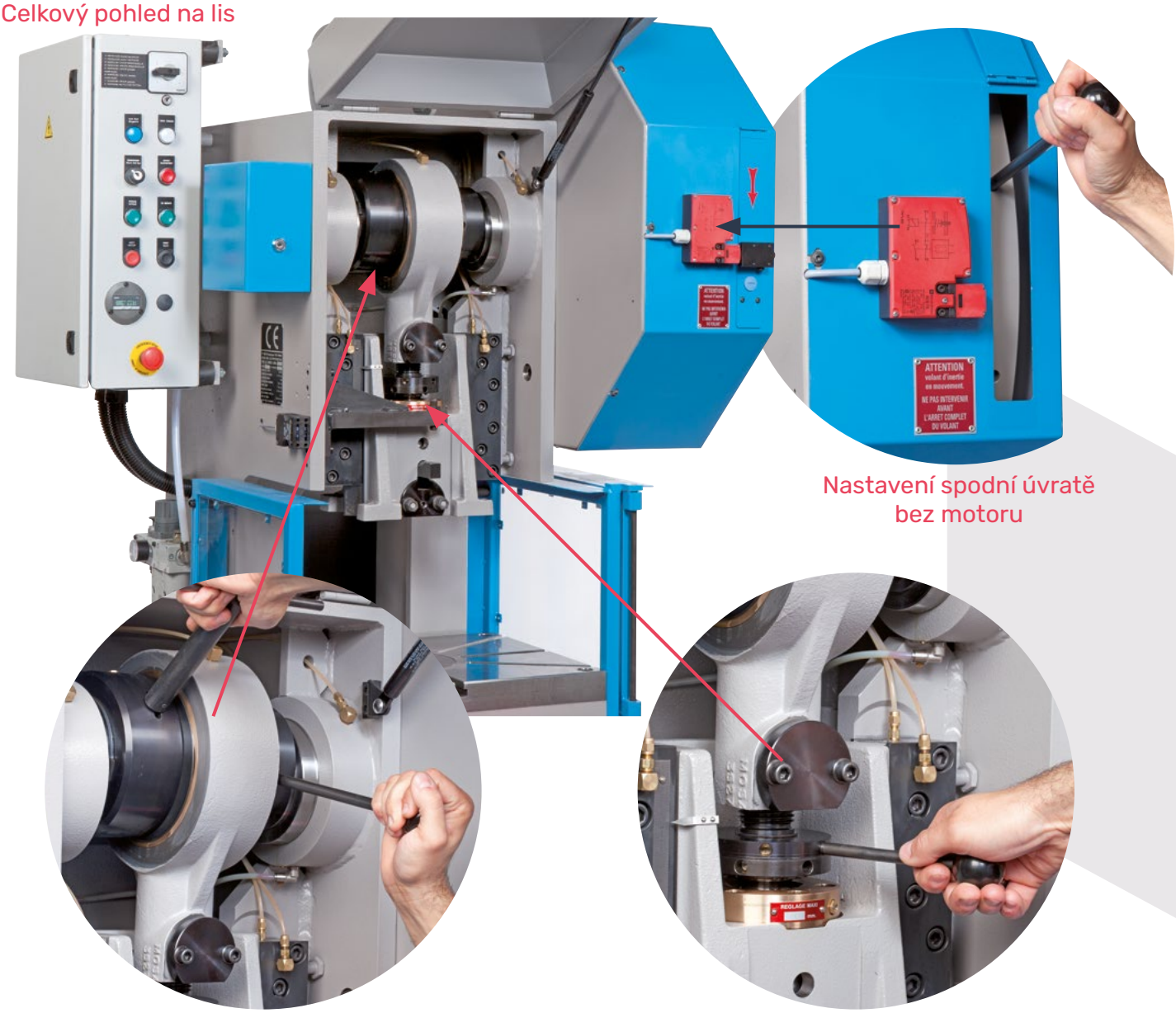

Nastavení spodní úvratě bez motoru

Rychlé seřízení zdvihu

Rychlé nastavení světlé výšky

Pohled na ozubené hnací kolo lisu 80t

Držák servisních klíčů

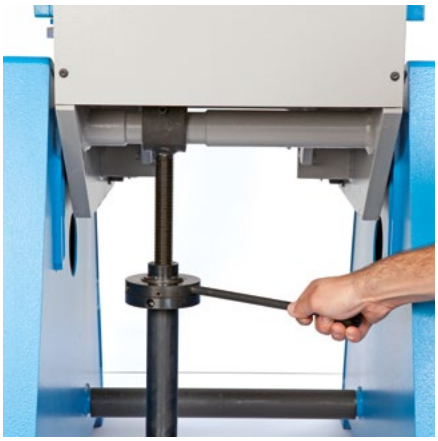

Nastavení náklonu (hydraulické pro 45T a 80T)

Výkon
se snoubí s dovednostmi

Celá výrobní řada EMG nabízí široké množství volitelných prvků a modifikací pro potřeby každé aplikace: společnost LONG navrhuje a sestavuje speciální stroje splňující zvláštní požadavky jednotlivých oborů činnosti.

Kromě efektivních služeb a velmi široké výrobní řady je zákazníkům značky EMG díky její odbornosti v procesu návrhu a výroby k dispozici široký výběr volitelné výbavy a speciálních provedení.

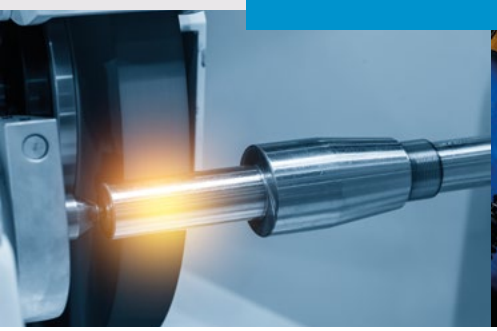

MADE IN FRANCE

La FRENCH FAB

Lisy EMG výrobcům poskytují nejvýhodnější návratnost investic díky konkurenceschopným nákladům na pořízení a údržbu, díky svým provozním charakteristikám a přesné a účinné ergonomii.

Argumenty „těžké váhy“, které vám rychle a trvale zajistí vyšší produktivitu.

80 rue du Loquois
ZA Rumilly Sud
F-74150 MARIGNY-SAINT-MARCEL

Tel. : +33 4 50 01 11 58
E-mail : contact@long-meca.eu

www.emg.fr

PRAMARK s.r.o.
Netovická 1960
274 01 SLANÝ

Tel. : +420 251 561 029
E-mail : pramark@pramark.cz

www.pramark.cz

EMG PRESSES - 01/2023
Dokumenty a fotografie nejsou závazné: v zájmu zákazníků může společnost LONG/EMG změnit parametry svých modelů.
Plagence